DRD H 63/6

Description rapide

Tourelle d'extraction centrifuge, à soufflage horizontal, puissance nominale 1,1 kW, courant triphasé

Exemples d'utilisation

Atelier de production, Lieu de travail, Local professionnel

Référence	0073.0058

Caractéristiques techniques

Débit d'air	13.676 m³/h
Vitesse de rotation	970 1/min
Type de turbine	centrifuge
Vitesse variable	✓
Réversibilité	–
Type de tension	Courant triphasé
Tension de service	400 V
Fréquence secteur	50 Hz
Puissance nominale	1.100 W
$I_{Nominal}$	2,9 A
Type de protection	IP 55
Classe de température	F
Inversion de polarité possible	–
Lieu de montage	Toit
Position d'installation	vertical
Boîtier matériau	Tôle d'acier, galvanisée
Matériau de la turbine	Tôle d'acier, galvanisée
Couleur	Gris
Poids	120 kg
Poids avec emballage	128 kg
Largeur nominale	630 mm
Largeur	930 mm
Hauteur	930 mm
Profondeur	930 mm
Largeur avec emballage	1.040 mm
Hauteur avec emballage	1.040 mm
Profondeur avec emballage	1.160 mm
Température des fluides à I_{max}	-20 °C jusqu'au 80 °C
PTC DIN 44082	M 100

DRD H 63/6

Unité de conditionnement	1 pièce
Gamme	C
GTIN (EAN)	4012799730583

Niveau sonore dans le spectre des octaves

	63 Hz	125 Hz	250 Hz	500 Hz	1 kHz	2 kHz	4 kHz	8 kHz	Total
L_{WA5}, S5 (dB(A))	57	78	80	83	80	81	78	66	88

L_{WA5}= niveau sonore de l'aspiration libre en dB.

Courbe caractéristique

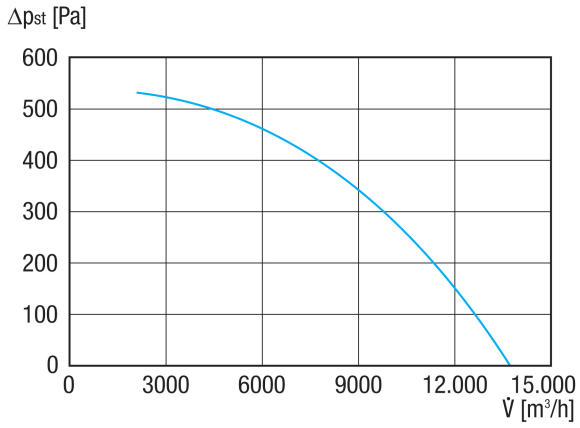

DRD H 63/6
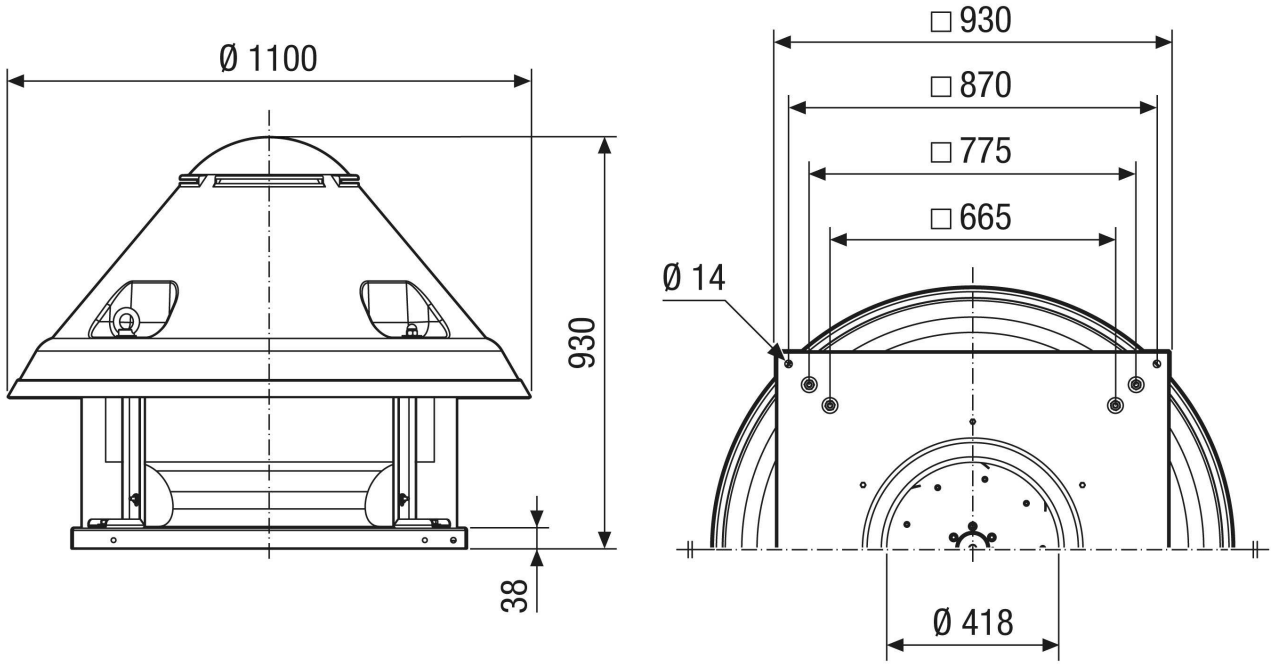
Dessin coté [mm]