DRD V 56/6

Référence	0073.0069

Description rapide

Tourelle d'extraction centrifuge, à soufflage vertical, puissance nominale 0,55 kW, courant triphasé

Exemples d'utilisation

Atelier de production, Lieu de travail, Local professionnel, Hall industriel

Caractéristiques techniques

Débit d'air	9.032 m³/h
Vitesse de rotation	970 1/min
Type de turbine	centrifuge
Vitesse variable	✓
Réversibilité	–
Type de tension	Courant triphasé
Tension de service	400 V
Fréquence secteur	50 Hz
Puissance nominale	550 W
$I_{Nominal}$	1,7 A
Type de protection	IP 55
Classe de température	F
Inversion de polarité possible	–
Lieu de montage	Toit
Position d'installation	vertical
Boîtier matériau	Tôle d'acier, galvanisée
Matériau de la turbine	Tôle d'acier, galvanisée
Couleur	Gris
Poids	76 kg
Poids avec emballage	82 kg
Largeur nominale	560 mm
Largeur	1.200 mm
Hauteur	830 mm
Profondeur	1.200 mm
Largeur avec emballage	1.300 mm
Hauteur avec emballage	1.485 mm
Profondeur avec emballage	1.300 mm
Température des fluides à I_{max}	-20 °C jusqu'au 80 °C
PTC DIN 44082	M 100

DRD V 56/6

Unité de conditionnement	1 pièce
Gamme	C
GTIN (EAN)	4012799730699

Niveau sonore dans le spectre des octaves

	63 Hz	125 Hz	250 Hz	500 Hz	1 kHz	2 kHz	4 kHz	8 kHz	Total
L_{WA5}, S5 (dB(A))	53	77	76	76	75	78	70	64	84

L_{WA5}= niveau sonore de l'aspiration libre en dB.

Courbe caractéristique

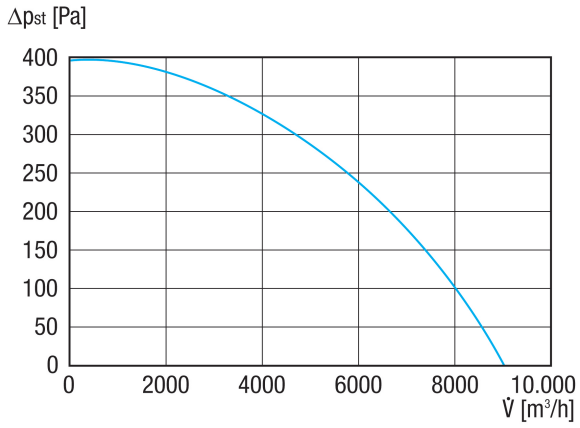

DRD V 56/6
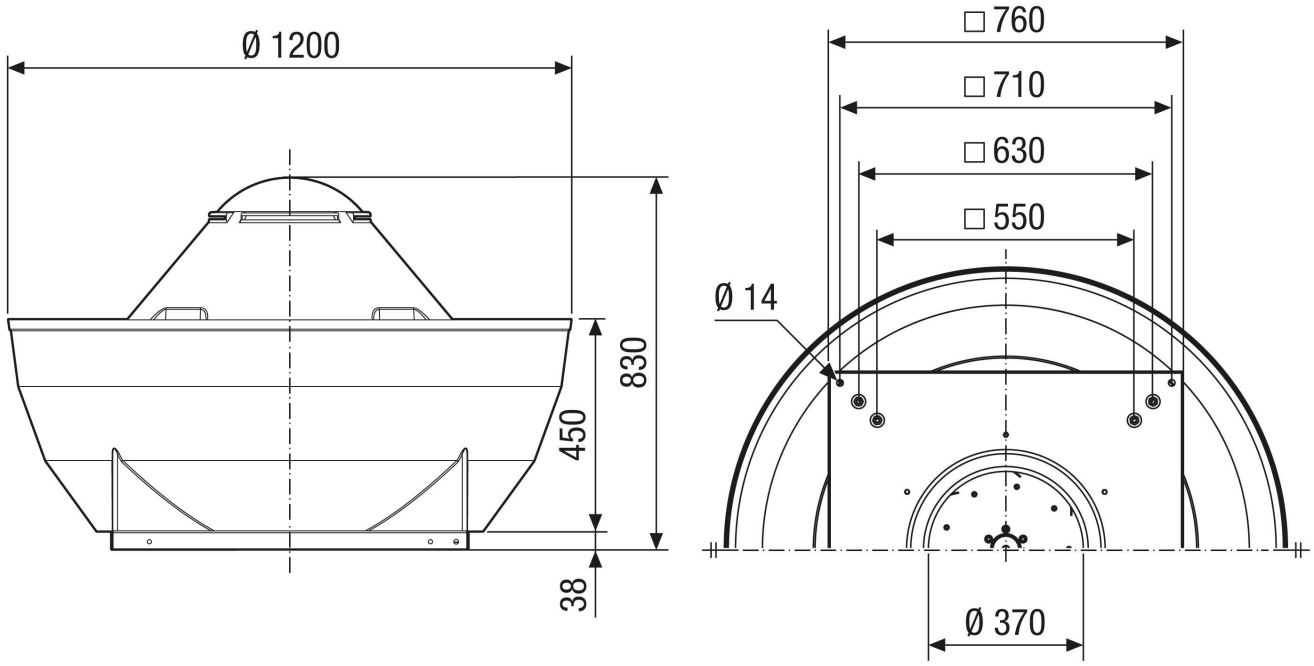
Dessin coté [mm]