DRH 20-6 R

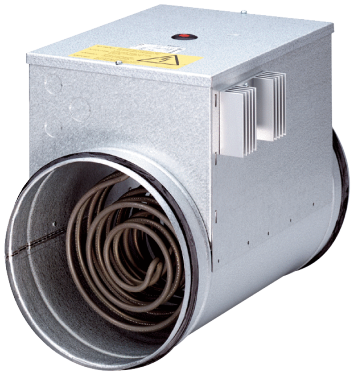

Description rapide

Réchauffeur d'air électrique à régulateur de température intégré, DN 200, AC 400V/50Hz, 6,0 KW

Référence	0082.0144

Caractéristiques techniques

Débit d'air minimal	170 m³/h
Type de tension	Courant triphasé
Tension de service	400 V
Fréquence secteur	50 Hz
I_{Max}	15 A
Type de protection	IP 43
Câble d'alimentation secteur	5 x 1,5 mm²
Montage	Intérieur
Position d'installation	horizontal / vertical
Boîtier matériau	Tôle d'acier, galvanisée
Poids	5,02 kg
Poids avec emballage	5,46 kg
Largeur nominale	200 mm
Largeur	200 mm
Hauteur	281 mm
Profondeur	375 mm
Largeur avec emballage	270 mm
Hauteur avec emballage	335 mm
Profondeur avec emballage	385 mm
Type de réchauffeur d'air	électrique
Puissance de chauffage	6.000 W
Unité de conditionnement	1 pièce
Gamme	C
GTIN (EAN)	4012799821441

DRH 20-6 R

Courbe caractéristique Pertes de charge

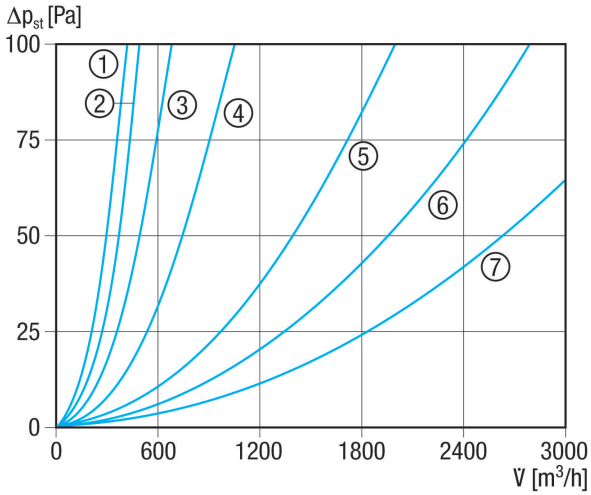

① ERH 16-2 R
② DRH 16-5 R
③ DRH 20-6 R
④ DRH 25-9 R
⑤ DRH 31-12 R
⑥ DRH 35-12 R
⑦ DRH 40-12 R

Courbe caractéristique Élévation de température

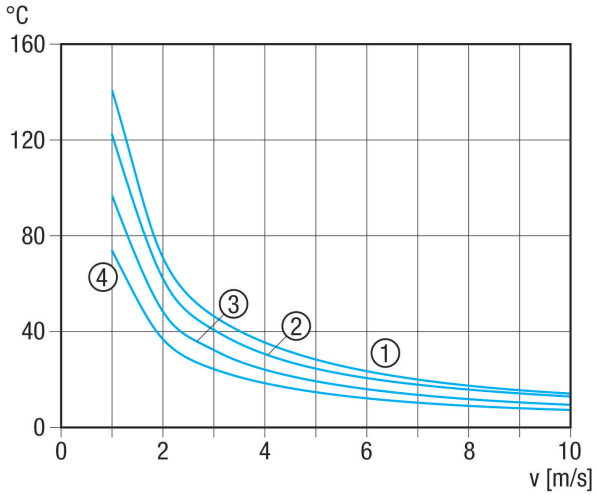

① DRH 25-9 R
② DRH 31-12 R
③ DRH 35-12 R
④ DRH 40-12 R

DRH 20-6 R

Courbe caractéristique Élévation de température

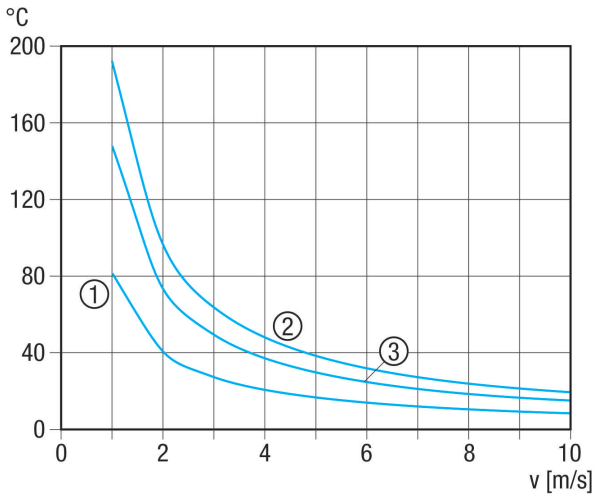

① ERH 16-2 R
② DRH 16-5 R
③ DRH 20-6 R

Dessin coté [mm]

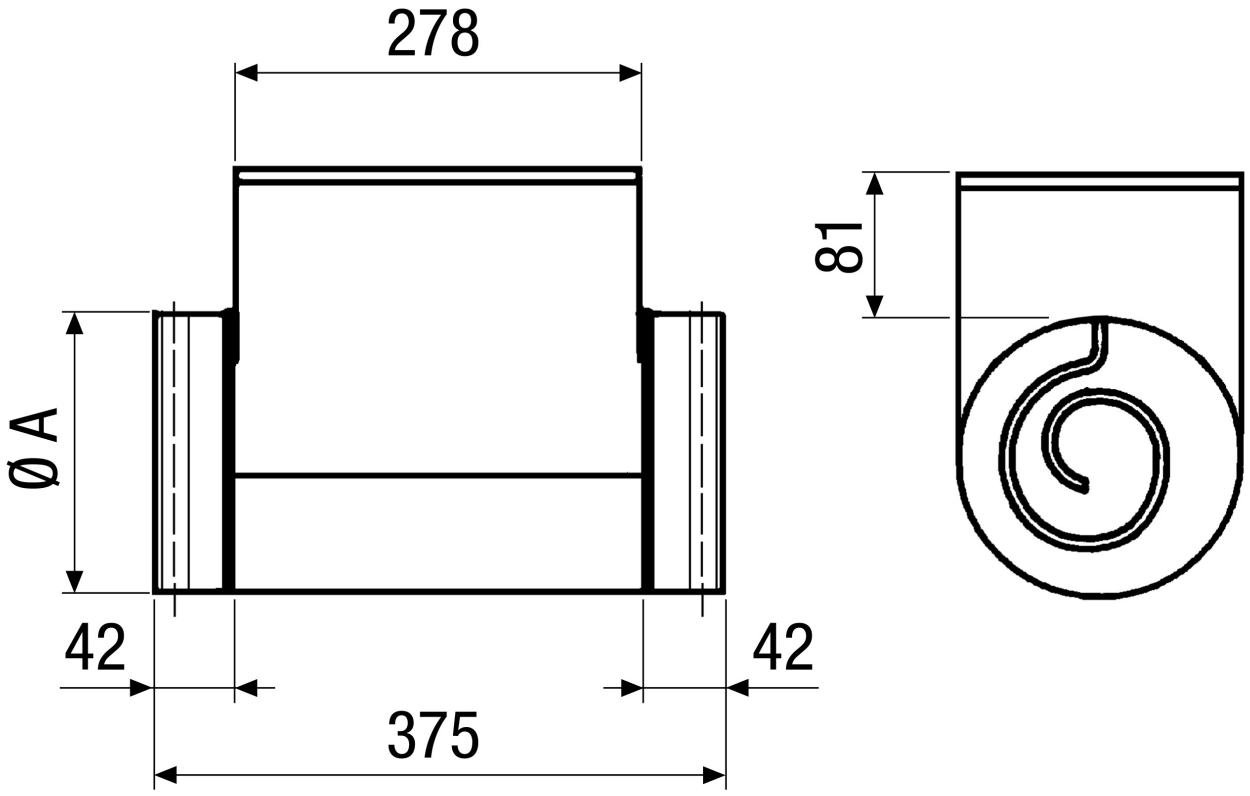

A

200

DRH 20-6 R

DRH 35-12 R : Pas de joint caoutchouc à la pièce de raccordement