DRH 31-6

Description rapide

Réchauffeur d'air électrique, DN 315, courant triphasé

Référence	0082.0108

Caractéristiques techniques

Type de tension	Courant triphasé
Tension de service	400 V
Fréquence secteur	50 Hz
I_{Max}	15 A
Type de protection	IP 43
Câble d'alimentation secteur	5 x 1,5 mm²
Montage	Intérieur
Position d'installation	horizontal / vertical
Boîtier matériau	Tôle d'acier, galvanisée
Poids	5,85 kg
Poids avec emballage	6,55 kg
Largeur nominale	315 mm
Largeur	315 mm
Hauteur	396 mm
Profondeur	375 mm
Largeur avec emballage	385 mm
Hauteur avec emballage	465 mm
Profondeur avec emballage	385 mm
Type de réchauffeur d'air	électrique
Puissance de chauffage	6.000 W
Unité de conditionnement	1 pièce
Gamme	C
GTIN (EAN)	4012799821083

DRH 31-6

Courbe caractéristique Pertes de charge

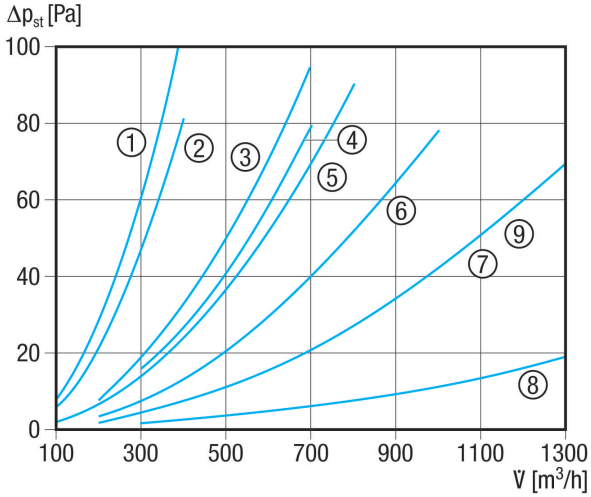

① DRH 16-5
② ERH 12-1
③ ERH 16-2
④ ERH 10-04
⑤ DRH 20-5
⑥ DRH 25-6
⑦ ERH 20-2
⑧ DRH 25-2
⑨ DRH 31-6

Courbe caractéristique Élévation de température

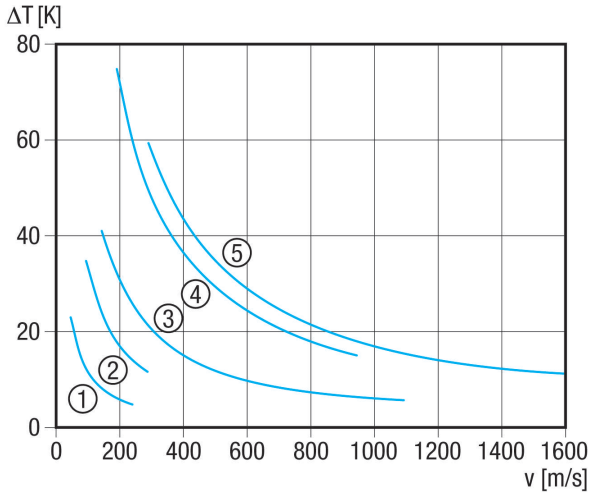

① ERH 10-4
② ERH 12-1
③ ERH 16-2, ERH 20-2, ERH 25-2
④ DRH 16-5, DRH 20-5
⑤ DRH 25-6, DRH 31-6

DRH 31-6

Dessin coté [mm]

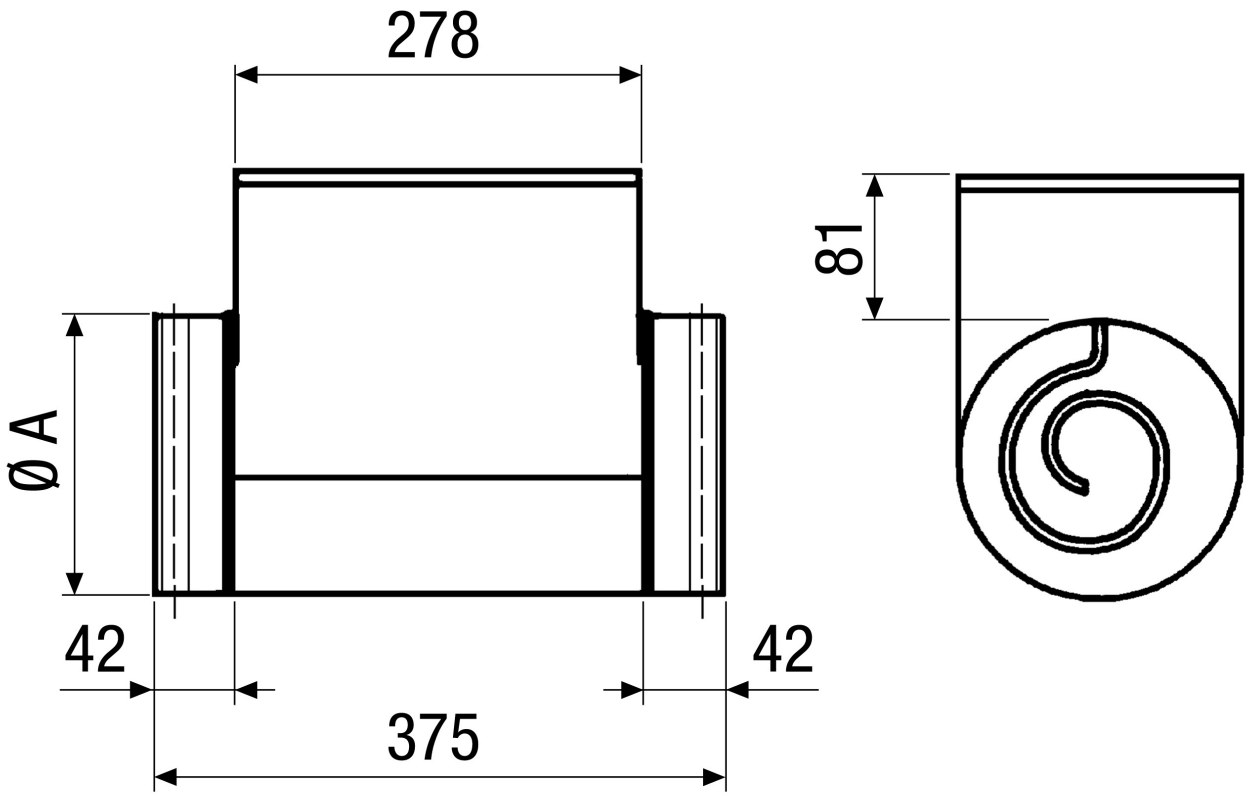

A
315