ECR 20-2 EC

Description rapide

Appareil d'air entrant compact avec réchauffeur d'air électrique, moteur EC, filtre et régulation, DN 200

Exemples d'utilisation

Lieu de travail, Cabinet médical, Salle de repos, Salle de sport, Café/restaurant

Référence	0080.0776

Caractéristiques techniques

Débit d'air	620 m³/h
Vitesse de rotation	3.360 1/min
Vitesse variable	✓
Tension de service	400 V
Fréquence secteur	50 Hz
Puissance nominale	4.622 W
I_{Max}	7,4 A
Type de protection du moteur	IP 33
Inversion de polarité possible	–
Lieu de montage	Mur / plafond
Position d'installation	vertical / horizontal
Matériau	Tôle d'acier, galvanisée
Couleur	Argent
Poids	24,2 kg
Poids avec emballage	24,6 kg
Classe de filtre	ISO ePM10 ≥ 50 % (M5)
Largeur nominale	200 mm
Largeur	478 mm
Hauteur	346 mm
Profondeur	760 mm
Largeur avec emballage	483 mm
Hauteur avec emballage	356 mm
Profondeur avec emballage	810 mm
Puissance de chauffage	4.500 W
Unité de conditionnement	1 pièce
Gamme	E
GTIN (EAN)	4012799807766

ECR 20-2 EC

Niveau sonore dans le spectre des octaves

	63 Hz	125 Hz	250 Hz	500 Hz	1 kHz	2 kHz	4 kHz	8 kHz	Total
L_{WA2}, S1 (dB)	39	53	54	46	45	44	40	37	57
L_{WA2}, S2 (dB)	39	52	52	45	44	43	40	37	56
L_{WA2}, S3 (dB)	37	50	48	43	42	41	37	35	53
L_{WA2}, S4 (dB)	38	48	49	48	46	43	37	31	54
L_{WA2}, S5 (dB)	38	48	51	51	48	45	39	35	56
L_{WA5}, S1 (dB)	41	62	65	62	63	60	56	53	70
L_{WA5}, S2 (dB)	40	61	63	60	62	59	55	53	69
L_{WA5}, S3 (dB)	39	58	60	58	60	57	54	53	66
L_{WA5}, S4 (dB)	39	57	60	61	62	59	55	53	68
L_{WA5}, S5 (dB)	38	56	62	63	64	62	58	56	70
L_{WA6}, S1 (dB)	38	58	63	63	66	67	63	56	72
L_{WA6}, S2 (dB)	38	56	61	62	65	66	62	55	71
L_{WA6}, S3 (dB)	36	53	57	61	63	64	60	55	69
L_{WA6}, S4 (dB)	36	50	57	64	64	65	62	56	70
L_{WA6}, S5 (dB)	36	51	59	66	66	67	64	59	73

L_{WA2}= niveau sonore du boîtier en dB.
L_{WA5}= niveau sonore de l'aspiration libre en dB.
L_{WA6}= niveau sonore du soufflage libre en dB.

ECR 20-2 EC

Courbe caractéristique

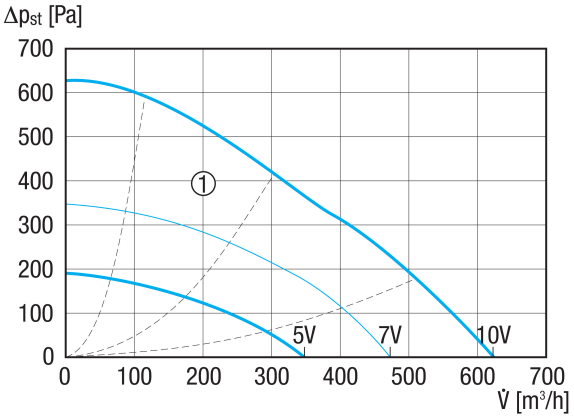

① Courbes caractéristiques auxiliaires de tension de commande de 5 V, 7 V et 10 V

ECR 20-2 EC
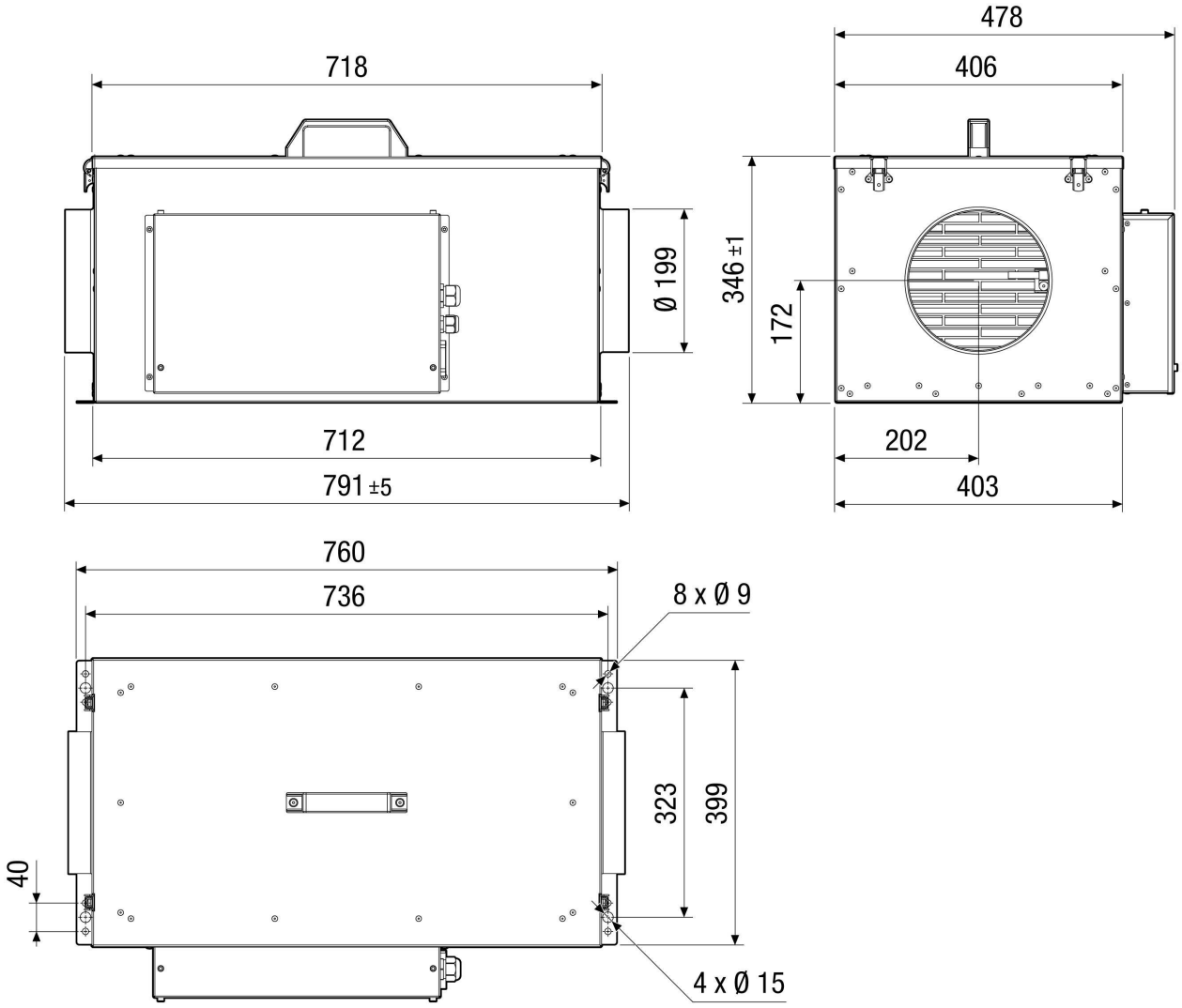
Dessin coté [mm]