# ECR 31-2 EC

## Description rapide

Appareil d'air entrant compact avec réchauffeur d'air électrique, moteur EC, filtre et régulation, DN 315

## Exemples d'utilisation

Lieu de travail, Cabinet médical, Salle de repos, Salle de sport, Café/restaurant

| | |
|---|---|
| Référence | 0080.0778 |

## Caractéristiques techniques

| | |
|---|---|
| Débit d'air | 1.200 m³/h |
| Vitesse de rotation | 2.820 1/min |
| Vitesse variable | ✓ |
| Tension de service | 400 V |
| Fréquence secteur | 50 Hz |
| Puissance nominale | 9.200 W |
| $I_{Max}$ | 14,5 A |
| Type de protection du moteur | IP 54 |
| Inversion de polarité possible | – |
| Lieu de montage | Mur / plafond |
| Position d'installation | vertical / horizontal |
| Matériau | Tôle d'acier, galvanisée |
| Couleur | argent |
| Poids | 36,7 kg |
| Poids avec emballage | 37,1 kg |
| Classe de filtre | ISO ePM10 ≥ 50 % (M5) |
| Largeur nominale | 315 mm |
| Largeur | 538 mm |
| Hauteur | 406 mm |
| Profondeur | 760 mm |
| Largeur avec emballage | 543 mm |
| Hauteur avec emballage | 411 mm |
| Profondeur avec emballage | 810 mm |
| Puissance de chauffage | 9.000 W |
| Unité de conditionnement | 1 pièce |
| Gamme | E |
| GTIN (EAN) | 4012799807780 |

# ECR 31-2 EC

## Niveau sonore dans le spectre des octaves

| | 63 Hz | 125 Hz | 250 Hz | 500 Hz | 1 kHz | 2 kHz | 4 kHz | 8 kHz | Total |
|---|---|---|---|---|---|---|---|---|---|
| **$L_{WA2}$, S1 (dB)** | 40 | 53 | 54 | 48 | 48 | 51 | 52 | 45 | 60 |
| **$L_{WA2}$, S2 (dB)** | 38 | 52 | 53 | 47 | 47 | 50 | 51 | 44 | 59 |
| **$L_{WA2}$, S3 (dB)** | 35 | 46 | 51 | 44 | 44 | 47 | 49 | 40 | 56 |
| **$L_{WA2}$, S4 (dB)** | 40 | 43 | 49 | 46 | 41 | 45 | 39 | 27 | 53 |
| **$L_{WA2}$, S5 (dB)** | 36 | 44 | 53 | 48 | 43 | 46 | 42 | 30 | 56 |
| **$L_{WA5}$, S1 (dB)** | 44 | 70 | 74 | 67 | 66 | 62 | 59 | 52 | 77 |
| **$L_{WA5}$, S2 (dB)** | 42 | 68 | 73 | 66 | 65 | 61 | 58 | 50 | 75 |
| **$L_{WA5}$, S3 (dB)** | 35 | 62 | 70 | 64 | 62 | 58 | 55 | 46 | 72 |
| **$L_{WA5}$, S4 (dB)** | 35 | 55 | 68 | 66 | 64 | 61 | 56 | 48 | 71 |
| **$L_{WA5}$, S5 (dB)** | 37 | 58 | 70 | 68 | 68 | 64 | 61 | 53 | 74 |
| **$L_{WA6}$, S1 (dB)** | 43 | 63 | 69 | 65 | 65 | 67 | 62 | 55 | 74 |
| **$L_{WA6}$, S2 (dB)** | 41 | 62 | 67 | 64 | 64 | 66 | 61 | 54 | 72 |
| **$L_{WA6}$, S3 (dB)** | 37 | 56 | 67 | 62 | 62 | 65 | 59 | 51 | 71 |
| **$L_{WA6}$, S4 (dB)** | 36 | 52 | 67 | 64 | 64 | 68 | 62 | 53 | 73 |
| **$L_{WA6}$, S5 (dB)** | 38 | 55 | 70 | 66 | 67 | 71 | 67 | 58 | 76 |

$L_{WA2}$= niveau sonore du boîtier en dB.
$L_{WA5}$= niveau sonore de l'aspiration libre en dB.
$L_{WA6}$= niveau sonore du soufflage libre en dB.

# ECR 31-2 EC

## Courbe caractéristique

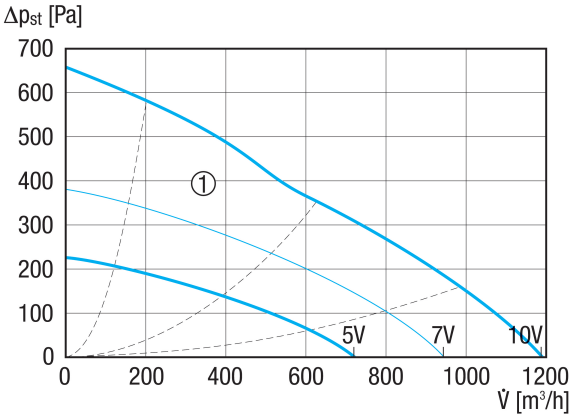


① Courbes caractéristiques auxiliaires de tension de commande de 5 V, 7 V et 10 V

# ECR 31-2 EC
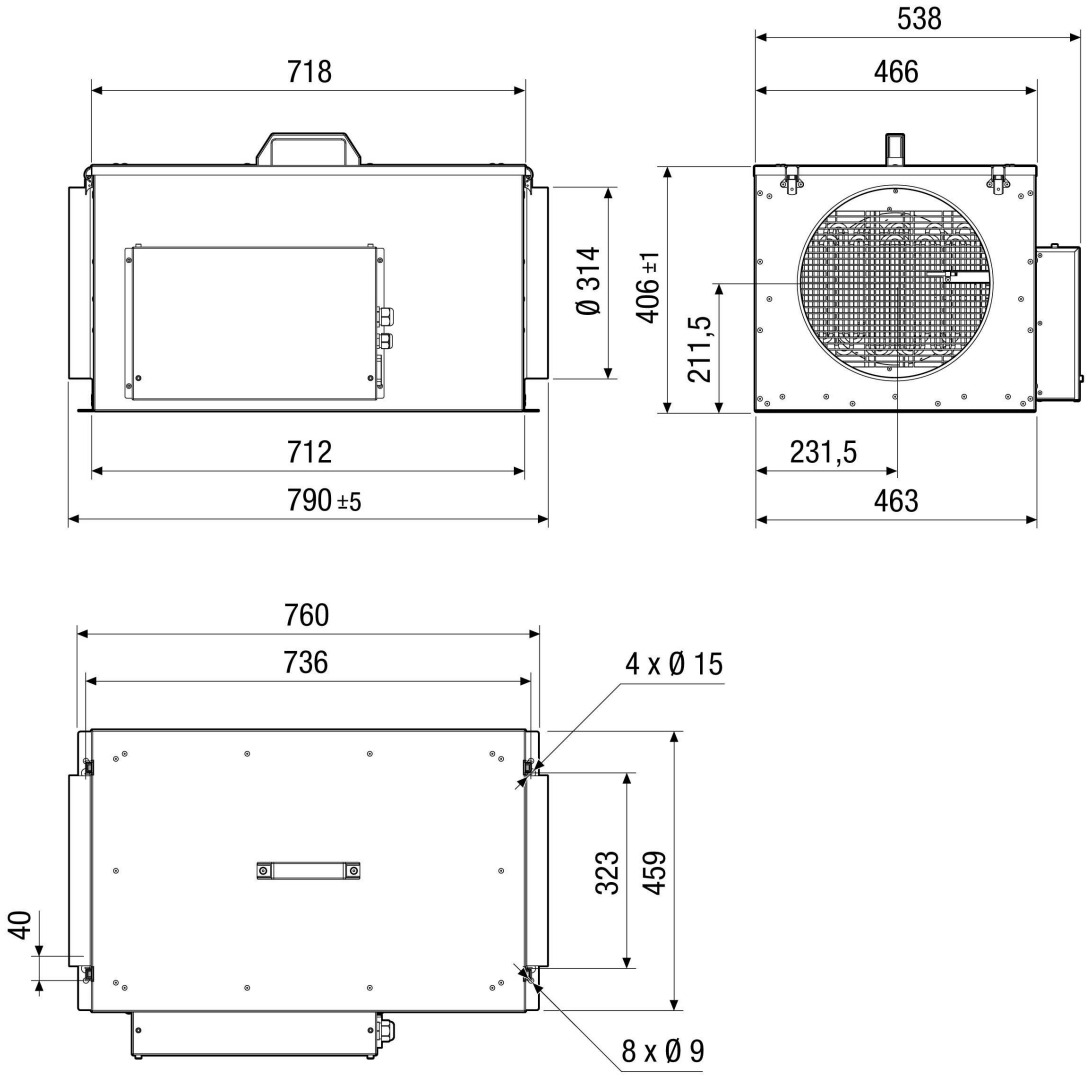
## Dessin coté [mm]