ERH 12-1

Description rapide

Réchauffeur d'air électrique, DN 125, AC 230 V / 50 Hz, 1,2 KW

Référence	0082.0101

Caractéristiques techniques

Type de tension	Courant alternatif
Tension de service	230 V
Fréquence secteur	50 Hz
I_{Max}	5,22 A
Type de protection	IP 43
Montage	Intérieur
Position d'installation	horizontal / vertical
Boîtier matériau	Tôle d'acier, galvanisée
Poids	2,59 kg
Poids avec emballage	2,88 kg
Largeur nominale	125 mm
Largeur	125 mm
Hauteur	206 mm
Profondeur	375 mm
Largeur avec emballage	195 mm
Hauteur avec emballage	260 mm
Profondeur avec emballage	385 mm
Type de réchauffeur d'air	électrique
Puissance de chauffage	1.200 W
Unité de conditionnement	1 pièce
Gamme	C
GTIN (EAN)	4012799821014

ERH 12-1

Courbe caractéristique Pertes de charge

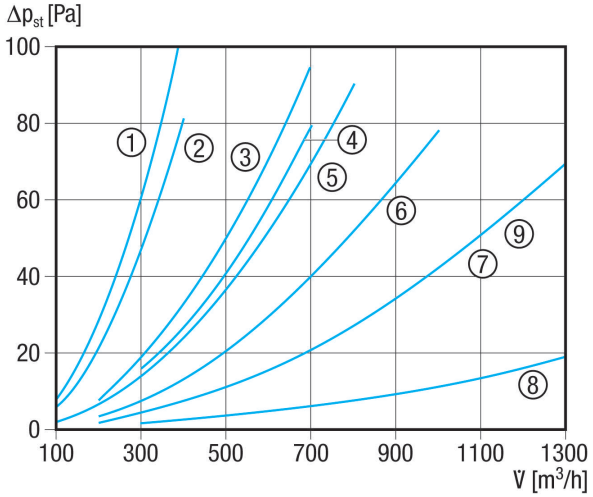

① DRH 16-5
② ERH 12-1
③ ERH 16-2
④ ERH 10-04
⑤ DRH 20-5
⑥ DRH 25-6
⑦ ERH 20-2
⑧ DRH 25-2
⑨ DRH 31-6

Courbe caractéristique Élévation de température

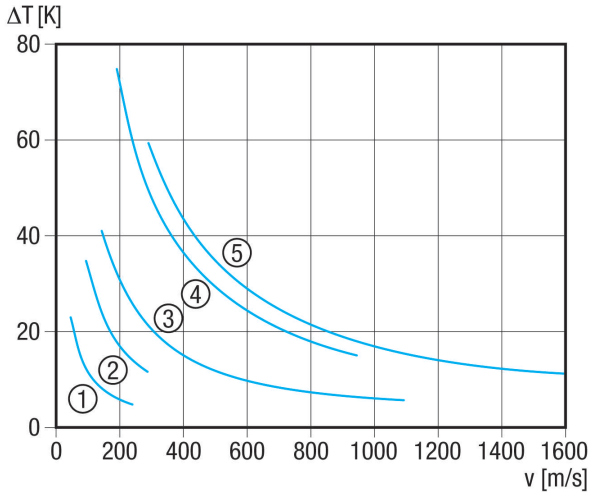

① ERH 10-4
② ERH 12-1
③ ERH 16-2, ERH 20-2, ERH 25-2
④ DRH 16-5, DRH 20-5
⑤ DRH 25-6, DRH 31-6

ERH 12-1

Dessin coté [mm]

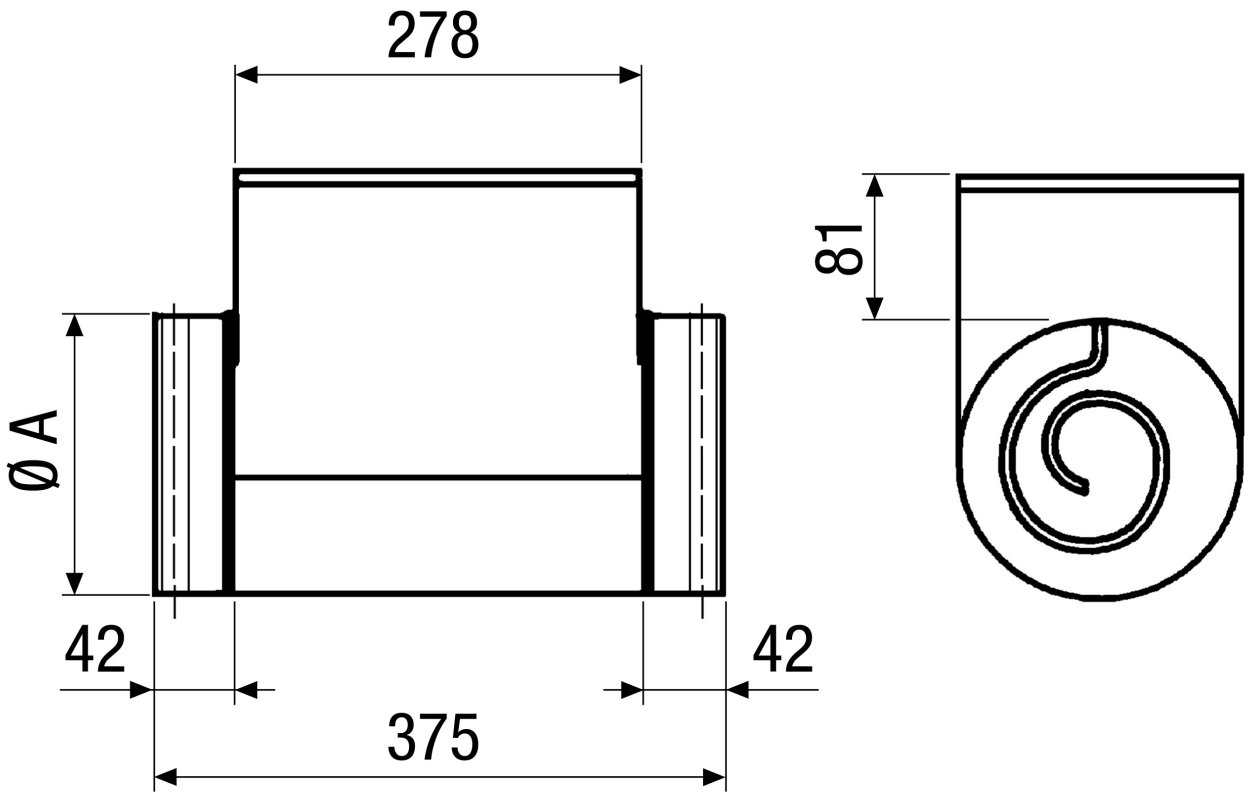

A
125