ERH 25-2

Description rapide

Réchauffeur d'air électrique, DN 250, courant alternatif

Référence	0082.0104

Caractéristiques techniques

Type de tension	Courant alternatif
Tension de service	230 V
Fréquence secteur	50 Hz
I_{Max}	9,1 A
Type de protection	IP 43
Montage	Intérieur
Position d'installation	horizontal / vertical
Boîtier matériau	Tôle d'acier, galvanisée
Poids	4,28 kg
Poids avec emballage	4,83 kg
Largeur nominale	250 mm
Largeur	250 mm
Hauteur	331 mm
Profondeur	375 mm
Largeur avec emballage	320 mm
Hauteur avec emballage	390 mm
Profondeur avec emballage	385 mm
Type de réchauffeur d'air	électrique
Puissance de chauffage	2.100 W
Unité de conditionnement	1 pièce
Gamme	C
GTIN (EAN)	4012799821045

ERH 25-2

Courbe caractéristique Pertes de charge

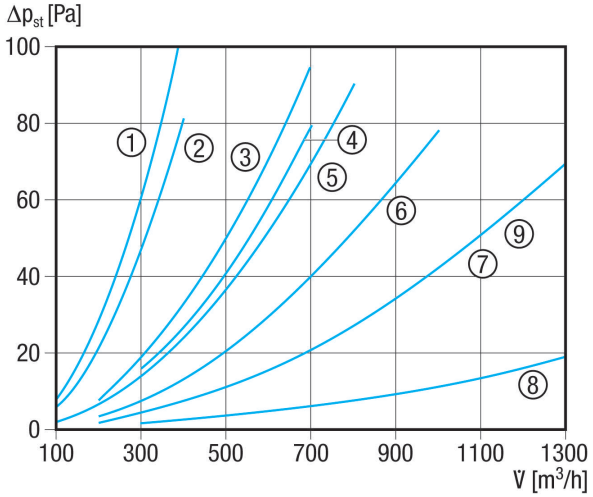

① DRH 16-5
② ERH 12-1
③ ERH 16-2
④ ERH 10-04
⑤ DRH 20-5
⑥ DRH 25-6
⑦ ERH 20-2
⑧ DRH 25-2
⑨ DRH 31-6

Courbe caractéristique Élévation de température

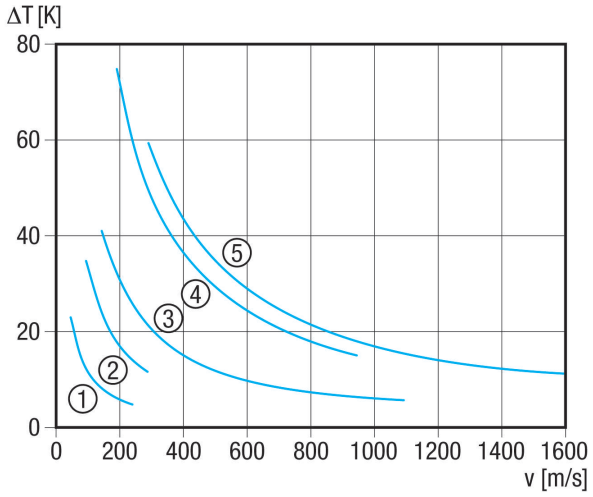

① ERH 10-4
② ERH 12-1
③ ERH 16-2, ERH 20-2, ERH 25-2
④ DRH 16-5, DRH 20-5
⑤ DRH 25-6, DRH 31-6

ERH 25-2

Dessin coté [mm]

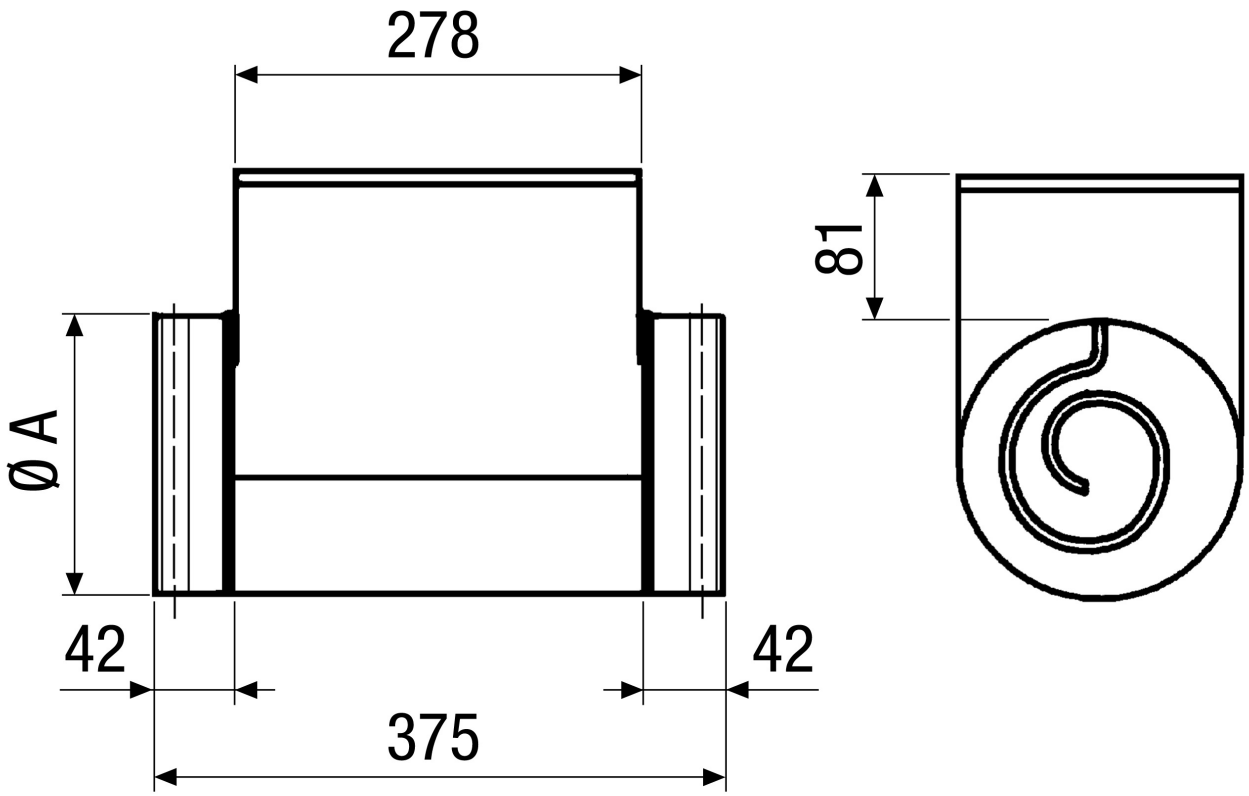

A
250