ESR 25-3 EC

Description rapide

Ventilateurs centrifuges, hélico-centrifuges, diagonaux et insonorisés pour le montage dans des systèmes à gaine ronde

Exemples d'utilisation

Local professionnel, Salle d'exposition, Bureau, Bureau de maître, Vestiaire

Référence	0080.1003

Caractéristiques techniques

Débit d'air	1.170 m³/h
Vitesse de rotation	2.760 1/min
Type de turbine	centrifuge
Vitesse variable	✓
Tension de service	230 V
Fréquence secteur	50 Hz / 60 Hz
Puissance nominale	146 W
I_{Max}	1,2 A
Type de protection	IP 54
Classe de température	F
Lieu de montage	Mur / plafond
Position d'installation	vertical / horizontal
Matériau	Tôle d'acier, galvanisée
Couleur	argent
Poids	13,8 kg
Poids avec emballage	18 kg
Ventilateur orientable	✓
Largeur nominale	250 mm
Largeur	486 mm
Hauteur	287 mm
Profondeur	589 mm
Largeur avec emballage	495 mm
Hauteur avec emballage	320 mm
Profondeur avec emballage	640 mm
Température des fluides à I_{max}	50 °C
Température ambiante	-30 °C jusqu'au 50 °C
Unité de conditionnement	1 pièce
Gamme	E
GTIN (EAN)	4012799981060

ESR 25-3 EC

Niveau sonore dans le spectre des octaves

	63 Hz	125 Hz	250 Hz	500 Hz	1 kHz	2 kHz	4 kHz	8 kHz	Total
L_{WA2}, S1 (dB(A))	30	35	32	37	33	25	10	5	41
L_{WA2}, S2 (dB(A))	29	45	43	44	37	34	21	31	49
L_{WA2}, S3 (dB(A))	37	47	54	51	41	38	28	24	56
L_{WA2}, S4 (dB(A))	43	50	60	56	45	42	33	29	62
L_{WA2}, S5 (dB(A))	46	52	62	59	48	44	35	33	64
L_{WA5}, S1 (dB(A))	31	46	39	35	35	34	26	43	49
L_{WA5}, S2 (dB(A))	35	52	51	44	43	44	43	27	56
L_{WA5}, S3 (dB(A))	40	53	61	52	50	49	50	45	63
L_{WA5}, S4 (dB(A))	44	56	68	58	56	53	54	50	69
L_{WA5}, S5 (dB(A))	47	59	70	63	59	56	57	54	72
L_{WA6}, S1 (dB(A))	25	44	46	48	47	49	36	19	54
L_{WA6}, S2 (dB(A))	30	56	58	60	58	59	54	38	66
L_{WA6}, S3 (dB(A))	36	57	68	69	65	65	61	55	73
L_{WA6}, S4 (dB(A))	41	60	76	75	72	70	66	61	40
L_{WA6}, S5 (dB(A))	44	62	79	79	76	74	69	65	84

L_{WA2}= niveau sonore du boîtier en dB.
L_{WA5}= niveau sonore de l'aspiration libre en dB.
L_{WA6}= niveau sonore du soufflage libre en dB.

ESR 25-3 EC

Courbe caractéristique

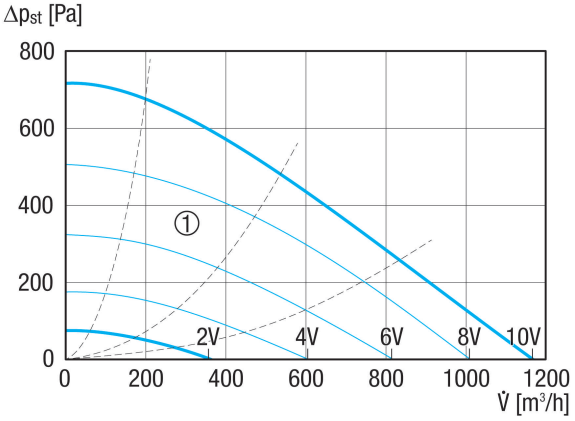

ESR 25-3 EC
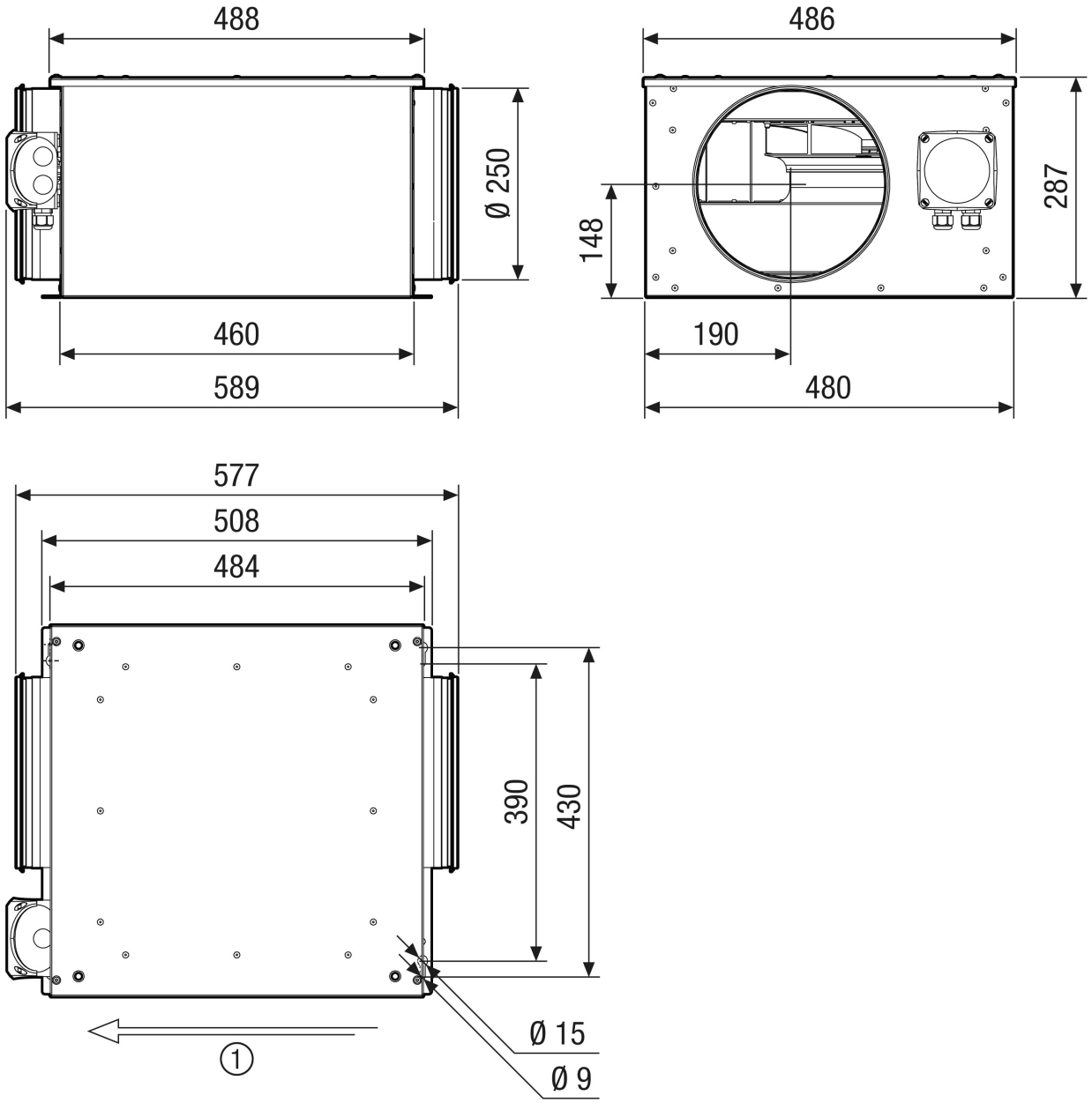
Dessin coté [mm]