EZF 40/4 B

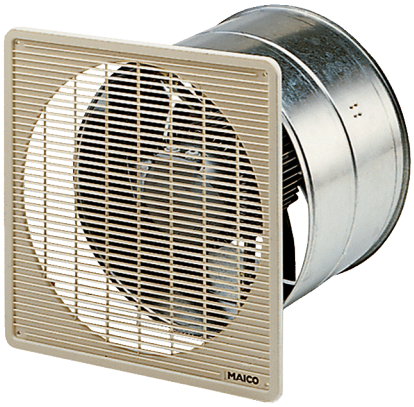

Description rapide

Ventilateur hélicoïde mural à encastrer, DN 400, courant alternatif

Exemples d'utilisation

Vestiaire, Bureau de maître, Café/restaurant, Parking couvert (garage), Salle de sport

Référence	0085.0058

Caractéristiques techniques

Modèle	Gaine murale
Débit d'air	4.170 m³/h
Débit d'air$_{Nom.}$	2.820 m³/h (Mesure avec rendement optimal)
Pression $p_{fs,\ nominale}$	78 Pa (Mesure avec rendement optimal)
Vitesse de rotation $n_{nominale}$	1.410 1/min (Mesure avec rendement optimal)
Vitesse de rotation	1.433 1/min
Type de turbine	hélicoïde
Vitesse variable	✓
Réversibilité	✓
Type de tension	Courant alternatif
Tension de service	230 V
Fréquence secteur	50 Hz
Puissance nominale	230 W (Mesure avec rendement optimal)
$I_{Nominal}$	0,95 A (Mesure avec rendement optimal)
I_{Max}	1,6 A
Type de protection	IP 55
Classe de température	B
Câble d'alimentation secteur	3 x 1,5 mm²
Lieu de montage	Mur / Plafond
Mode de montage	Montage encastré
Position d'installation	horizontal / vertical
Matériau	Tôle d'acier, galvanisée
Couleur	argent
Poids	10,58 kg
Poids avec emballage	12,14 kg
Largeur nominale	400 mm
Largeur	470 mm
Hauteur	470 mm
Profondeur	300 mm

EZF 40/4 B

Largeur avec emballage	495 mm
Hauteur avec emballage	495 mm
Profondeur avec emballage	340 mm
Température des fluides à I_{max}	-20 °C jusqu'au 60 °C
Unité de conditionnement	1 pièce
Gamme	C
GTIN (EAN)	4012799850588

Caractéristiques techniques selon directive 2009/125/CE produits liès à l'énergie (ErP) au point de rendement énergétique optimal(Best Efficiency Point - BEP) des appareils > 125 W

Efficience globale η	30,7 %
Catégorie de mesurage	A
Catégorie d'efficacité	statique
Degré d'efficience N	41,1
Régulation électrique nécessaire	non
Année de fabrication	voir plaque signalétique
Nom du fabricant / N° d'enregistrement officiel / Lieu d'implantation du fabricant	Maico Elektroapparate Fabrik GmbH / Tribunal chargé de la tenue du registre, HRB 601233 / Villingen-Schwenningen
Réf.	0085.0058
P_{BEP} / Débit d'air :$_{BEP}$ / $P_{fs, BEP}$	0,225 kW / 2.760 m³/h / 90 Pa
n_{BEP}	1.415 1/min
Relation spécifique	≈ 1
Informations relatives au désassemblage et à l'élimination	voir Notice de montage
Informations relatives au montage, au fonctionnement et à la maintenance	voir Notice de montage
Objets utilisés pour le mesurage d'efficience non décrits par la catégorie de mesure	Calcule de l'efficacité énergétique sans grille de protection.
Niveau sonoreL_{WA7}	80 dB(A)

Niveau sonore dans le spectre des octaves

	63 Hz	125 Hz	250 Hz	500 Hz	1 kHz	2 kHz	4 kHz	8 kHz	Total
L_{WA7}, S5 (dB(A))	–	–	–	–	–	–	–	–	80

L_{WA7}= niveau sonore du boîtier et de l'aspiration libre en dB.

EZF 40/4 B

Courbe caractéristique

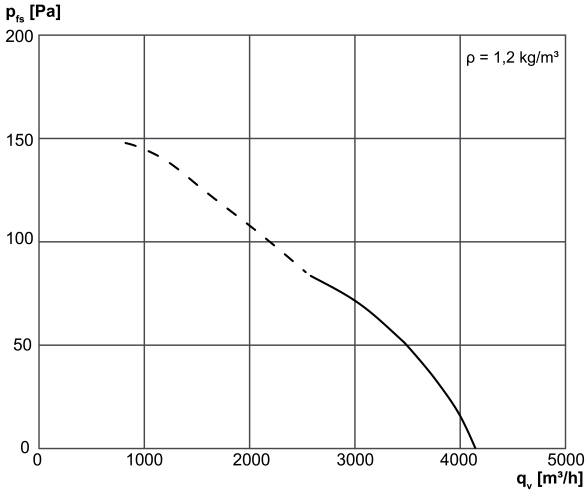

Dessin coté [mm]

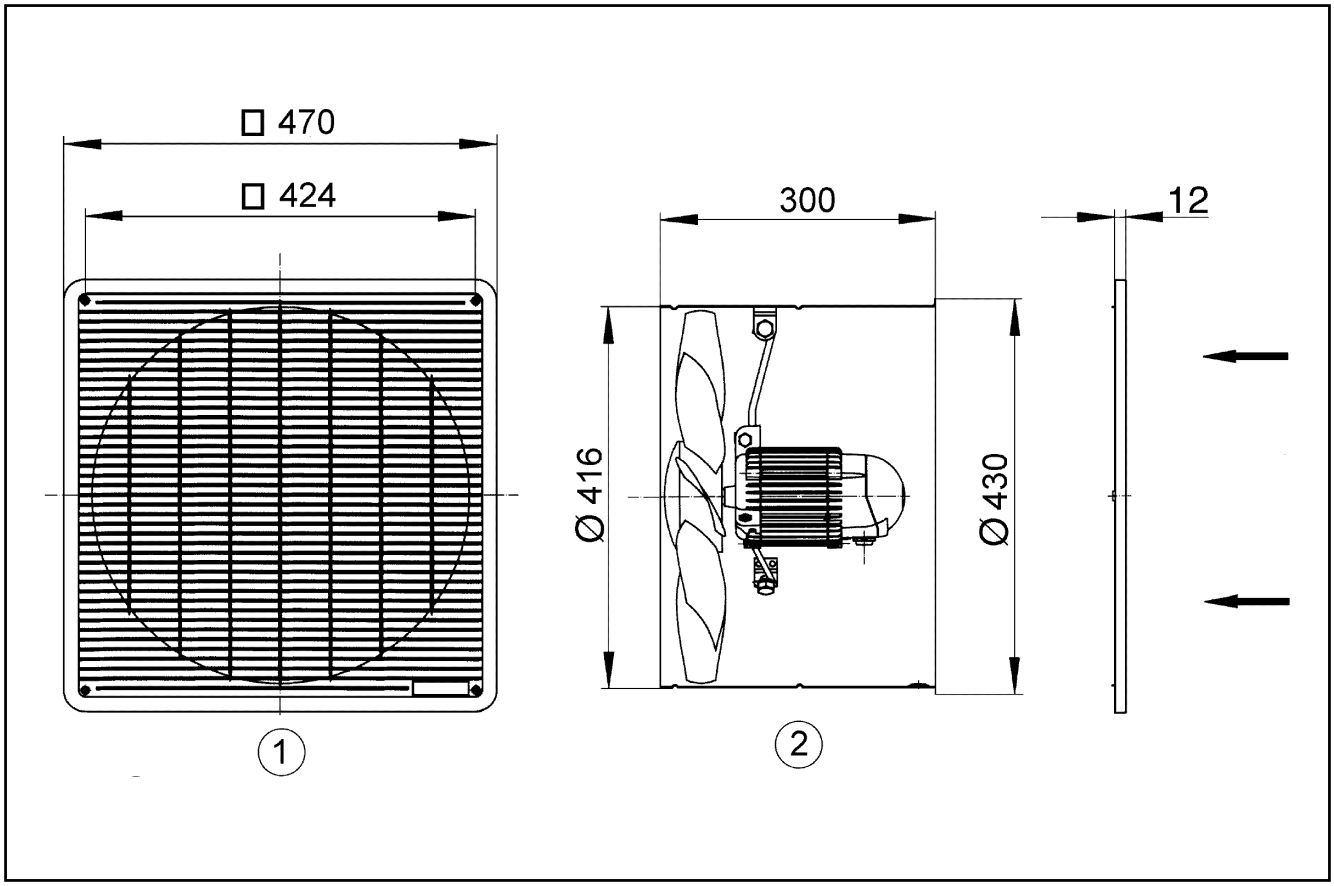

① Grille de protection, côté aspiration
② Sens de refoulement par aspiration au travers du moteur

EZF 40/4 B