GRK 12/4 D

Référence	0073.0304

Description rapide

Souffleur centrifuge en plastique avec soufflage rectangulaire, dimension 120, courant triphasé

Exemples d'utilisation

Application industrielle

Caractéristiques techniques

Débit d'air	540 m³/h
Vitesse de rotation	1.460 1/min
Type de turbine	centrifuge
Vitesse variable	✓
Réversibilité	–
Type de tension	Courant triphasé
Tension de service	400 V
Fréquence secteur	50 Hz
Puissance nominale	120 W
$I_{Nominal}$	0,38 A
Type de protection	IP 55
Classe de température	F
Inversion de polarité possible	–
Lieu de montage	Raccord tubulaire
Position d'installation	horizontal
Boîtier matériau	Plastique, polypropylène
Matériau de la turbine	Plastique, polypropylène
Couleur	blanc
Poids	4 kg
Poids avec emballage	4,7 kg
Largeur	240 mm
Hauteur	270 mm
Profondeur	288 mm
Largeur avec emballage	335 mm
Hauteur avec emballage	410 mm
Profondeur avec emballage	435 mm
Température des fluides à I_{max}	50 °C
PTC DIN 44082	M 100
Niveau de puissance acoustique	68 dB

GRK 12/4 D

Unité de conditionnement	1 pièce
Gamme	C
GTIN (EAN)	4012799733041

Courbe caractéristique

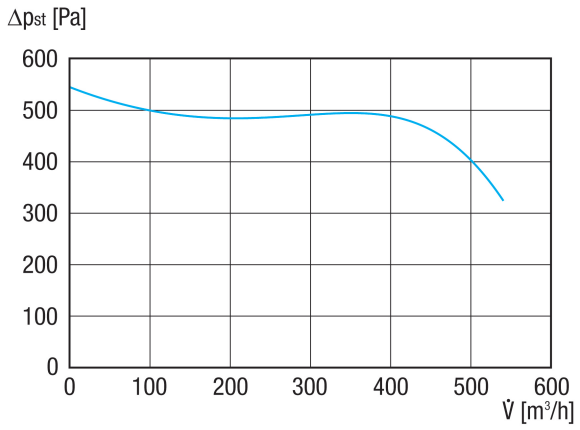

Dessin coté [mm]

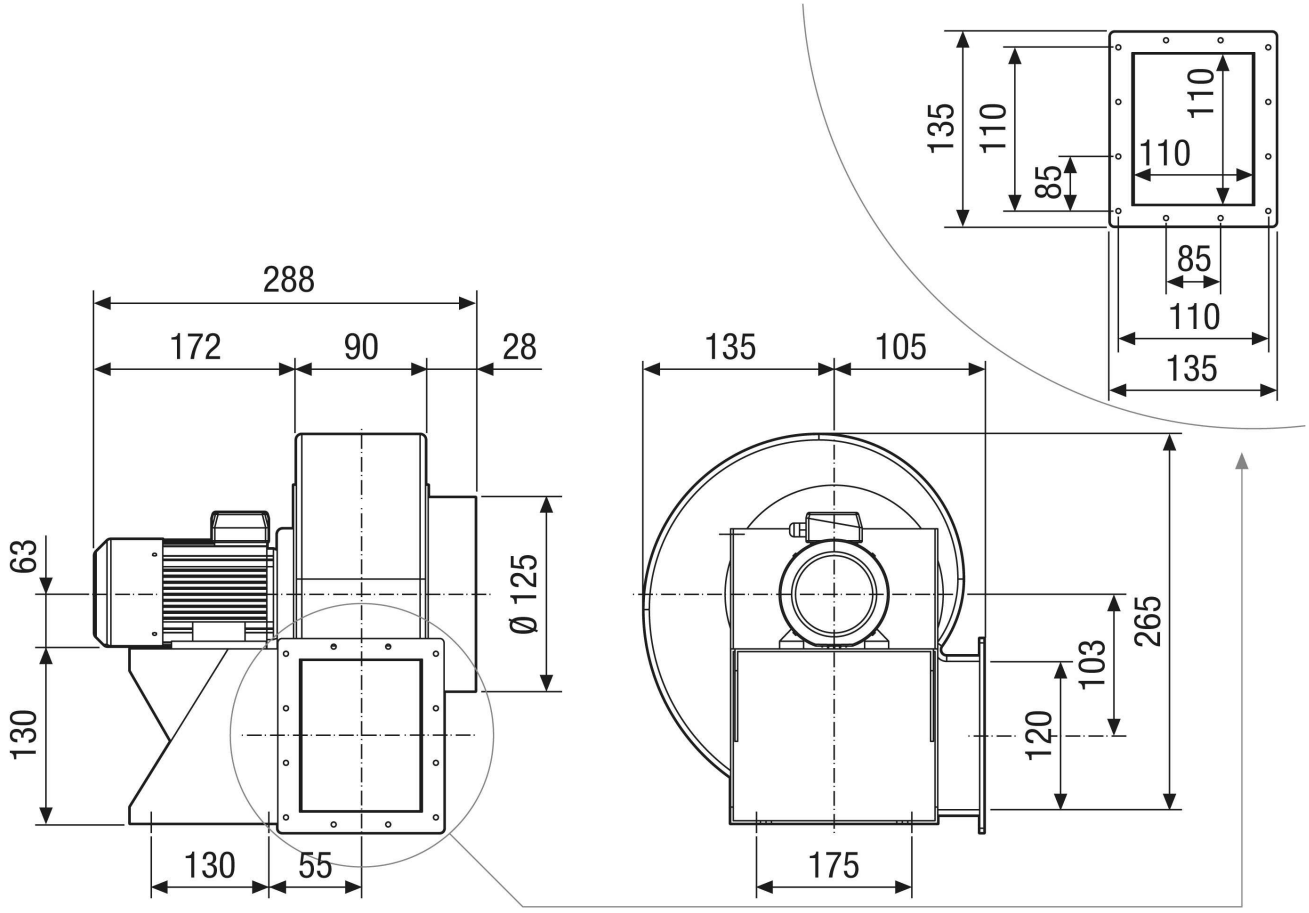

GRK 12/4 D

Dessin coté Orientation du boîtier [mm]

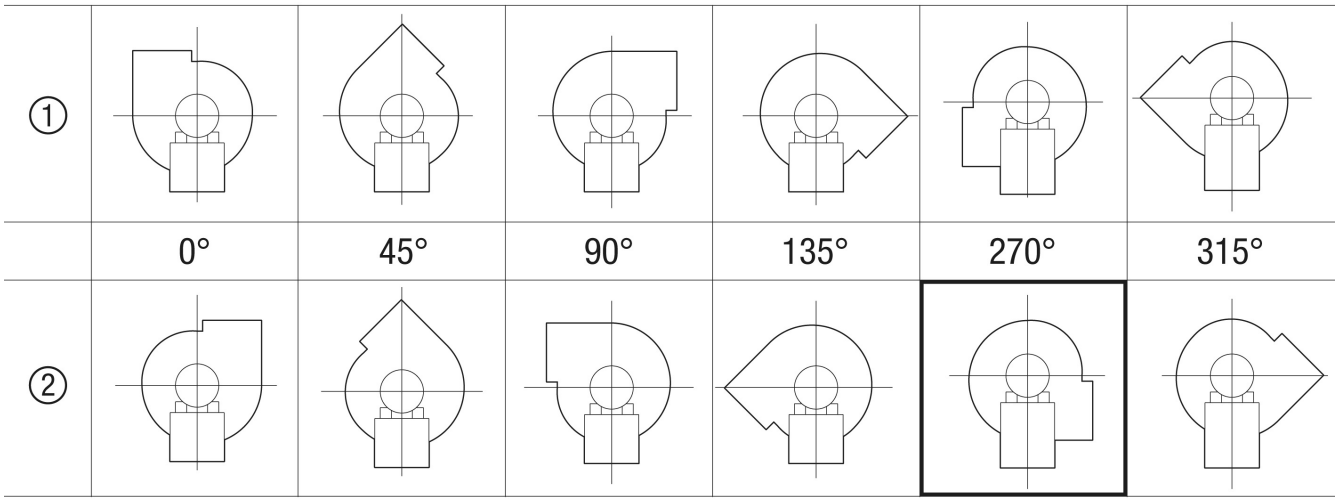

① Version droite
② Version gauche