RA-MV4540-RC

Référence	0043.2708

Description rapide

Adaptateur de transition rectangulaire/ronde pour le raccordement d'une gaine ronde. À noter que pour les modules supplémentaires (NHKR/SD/VM/PAS), le raccord rond est placé dans le sens de l'air derrière le dernier composant. Commande avec CTA 4000 MV4540 nécessaire.

Caractéristiques techniques

Matériau	Métal
Poids	2,1 kg
Poids avec emballage	2,3 kg
Diamètre de raccordement	630 mm
Largeur	940 mm
Hauteur	670 mm
Profondeur	200 mm
Largeur avec emballage	955 mm
Hauteur avec emballage	690 mm
Profondeur avec emballage	220 mm
Unité de conditionnement	1 pièce
Gamme	X
GTIN (EAN)	4012799322276
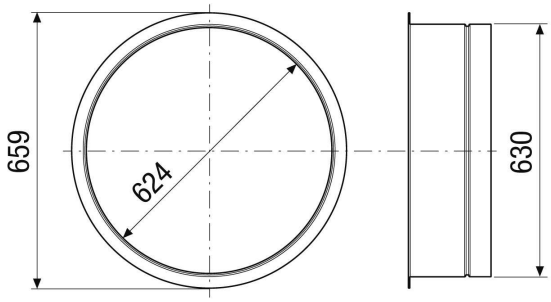
Dessin coté [mm]