RA-MV4555-RC

Référence	0043.2709

Description rapide

Adaptateur de transition rectangulaire/ronde pour le raccordement d'une gaine ronde. À noter que pour les modules supplémentaires (NHKR/SD/VM/PAS), le raccord rond est placé dans le sens de l'air derrière le dernier composant. Commande avec CTA 5500 MV4555 nécessaire.

Caractéristiques techniques

Matériau	Métal
Poids	2,5 kg
Poids avec emballage	2,8 kg
Diamètre de raccordement	630 mm
Largeur	1.230 mm
Hauteur	730 mm
Profondeur	220 mm
Largeur avec emballage	1.250 mm
Hauteur avec emballage	750 mm
Profondeur avec emballage	240 mm
Unité de conditionnement	1 pièce
Gamme	X
GTIN (EAN)	4012799322283
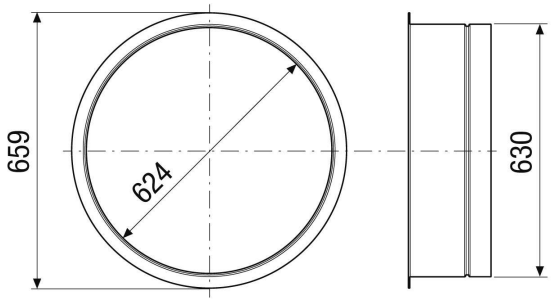
Dessin coté [mm]