# RSI 100/1500

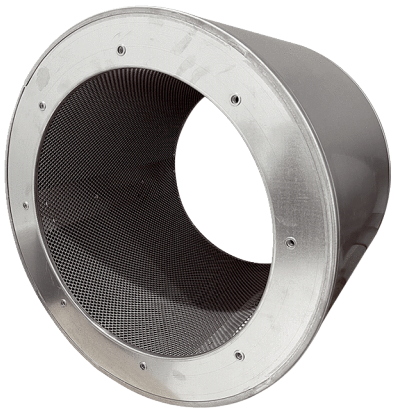

## Description rapide

Silencieux tubulaire sans coulisse, longueur 1500 mm, DN 1000

| | |
|---|---|
| Référence | 0073.0242 |

## Caractéristiques techniques

| | |
|---|---|
| Matériau | Acier galvanisé |
| Couleur | argent |
| Poids | 137 kg |
| Poids avec emballage | 137 kg |
| Largeur | 1.200 mm |
| Hauteur | 1.200 mm |
| Profondeur | 1.500 mm |
| Largeur avec emballage | 1.200 mm |
| Hauteur avec emballage | 1.200 mm |
| Profondeur avec emballage | 1.500 mm |
| Affaiblissement d'insertion à 63 Hz | 2 dB |
| Affaiblissement d'insertion à 125 Hz | 5 dB |
| Affaiblissement d'insertion à 250 Hz | 12 dB |
| Affaiblissement d'insertion à 500 Hz | 17 dB |
| Affaiblissement d'insertion à 1 kHz | 10 dB |
| Affaiblissement d'insertion à 2 kHz | 6 dB |
| Affaiblissement d'insertion à 4 kHz | 6 dB |
| Affaiblissement d'insertion à 8 kHz | 5 dB |
| Affaiblissement d'insertion global | |
| Affaiblissement d'insertion remarque | |
| Unité de conditionnement | 1 pièce |
| Gamme | C |
| GTIN (EAN) | 4012799732426 |

# RSI 100/1500
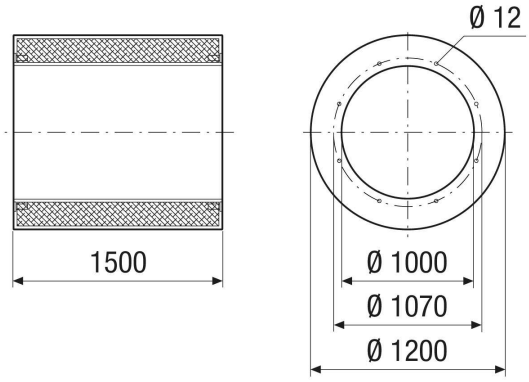
## Dessin coté [mm]