RSKI 56/1500

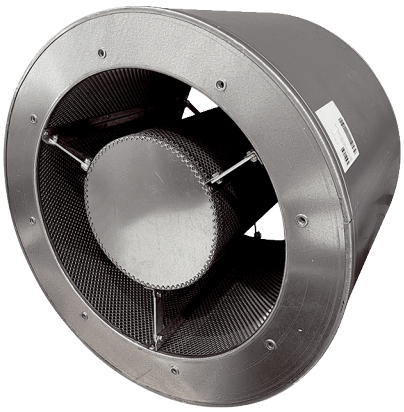

Description rapide

Silencieux tubulaire à coulisse, longueur 840 mm, DN 560

Référence	0073.0654

Caractéristiques techniques

Lieu de montage	Ventilateur
Matériau	Tôle d'acier, galvanisée
Couleur	argent
Poids	37 kg
Poids avec emballage	37 kg
Largeur nominale	560 mm
Largeur	720 mm
Hauteur	720 mm
Profondeur	840 mm
Largeur avec emballage	720 mm
Hauteur avec emballage	720 mm
Profondeur avec emballage	840 mm
Affaiblissement d'insertion à 63 Hz	2 dB
Affaiblissement d'insertion à 125 Hz	3 dB
Affaiblissement d'insertion à 250 Hz	9 dB
Affaiblissement d'insertion à 500 Hz	22 dB
Affaiblissement d'insertion à 1 kHz	32 dB
Affaiblissement d'insertion à 2 kHz	27 dB
Affaiblissement d'insertion à 4 kHz	15 dB
Affaiblissement d'insertion à 8 kHz	11 dB
Affaiblissement d'insertion global	
Affaiblissement d'insertion remarque	
Unité de conditionnement	1 pièce
Gamme	C
GTIN (EAN)	4012799736547

RSKI 56/1500
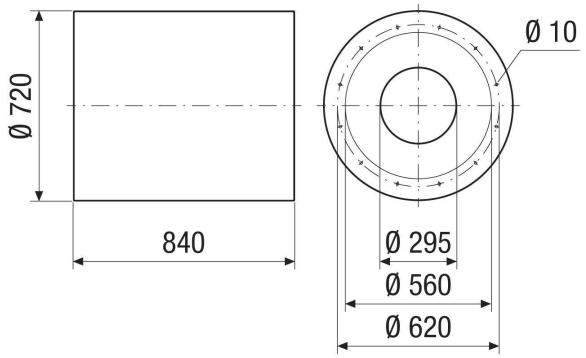
Dessin coté [mm]