SGCI 80

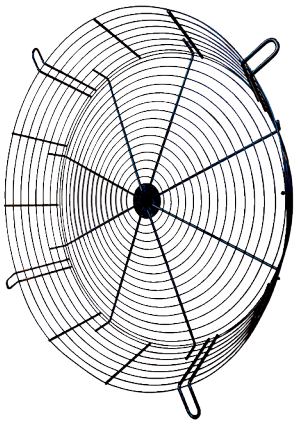

Description rapide

Grille de protection contre les contacts pour une aspiration libre en version conique, DN 800

Référence	0073.0095

Caractéristiques techniques

Matériau	Tôle d'acier
Couleur	argent
Poids	5,8 kg
Poids avec emballage	5,8 kg
Largeur	162 mm
Hauteur	798 mm
Profondeur	162 mm
Largeur avec emballage	162 mm
Hauteur avec emballage	798 mm
Profondeur avec emballage	162 mm
Unité de conditionnement	1 pièce
Gamme	C
GTIN (EAN)	4012799730958
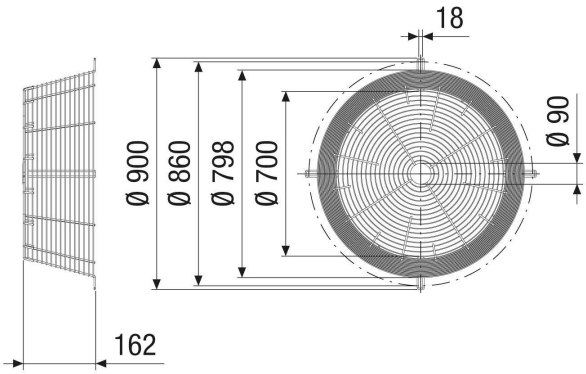
Dessin coté [mm]