VH 50

Référence	0055.0035

Description rapide

Gaine murale pour ventilateur de largeur nominale 500, tôle d'acier

Caractéristiques techniques

Lieu de montage	Mur / Plafond
Matériau	Tôle d’acier, galvanisée
Poids	2,5 kg
Poids avec emballage	2,52 kg
Convient pour une largeur nominale de	500 mm
Largeur	526 mm
Hauteur	526 mm
Profondeur	200 mm
Largeur avec emballage	526 mm
Hauteur avec emballage	526 mm
Profondeur avec emballage	200 mm
Unité de conditionnement	1 pièce
Gamme	C
GTIN (EAN)	4012799550358

VH 50

Dessin coté [mm]

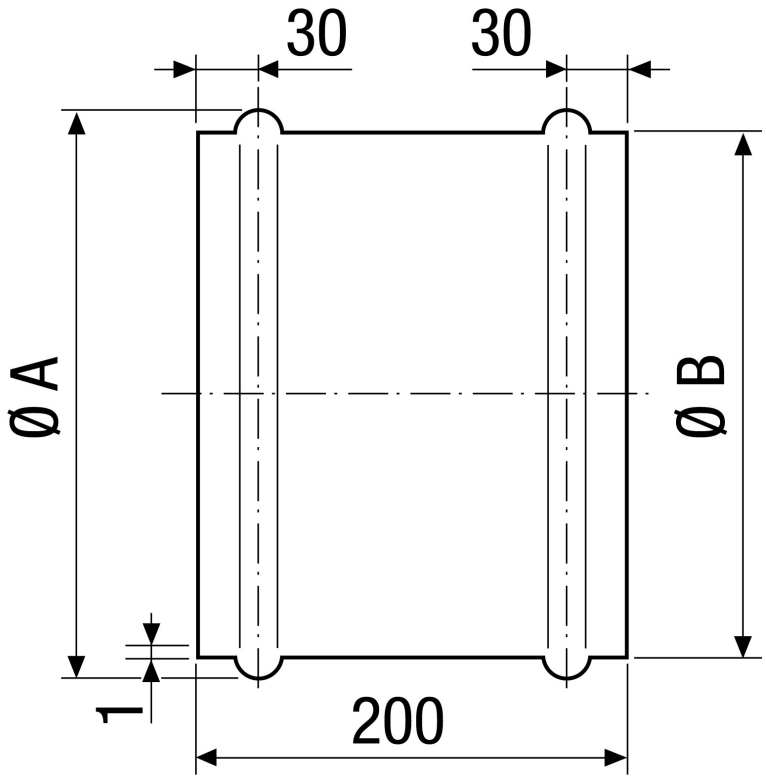

A	B
526	522