SCHÉMAS DE BRANCHEMENT
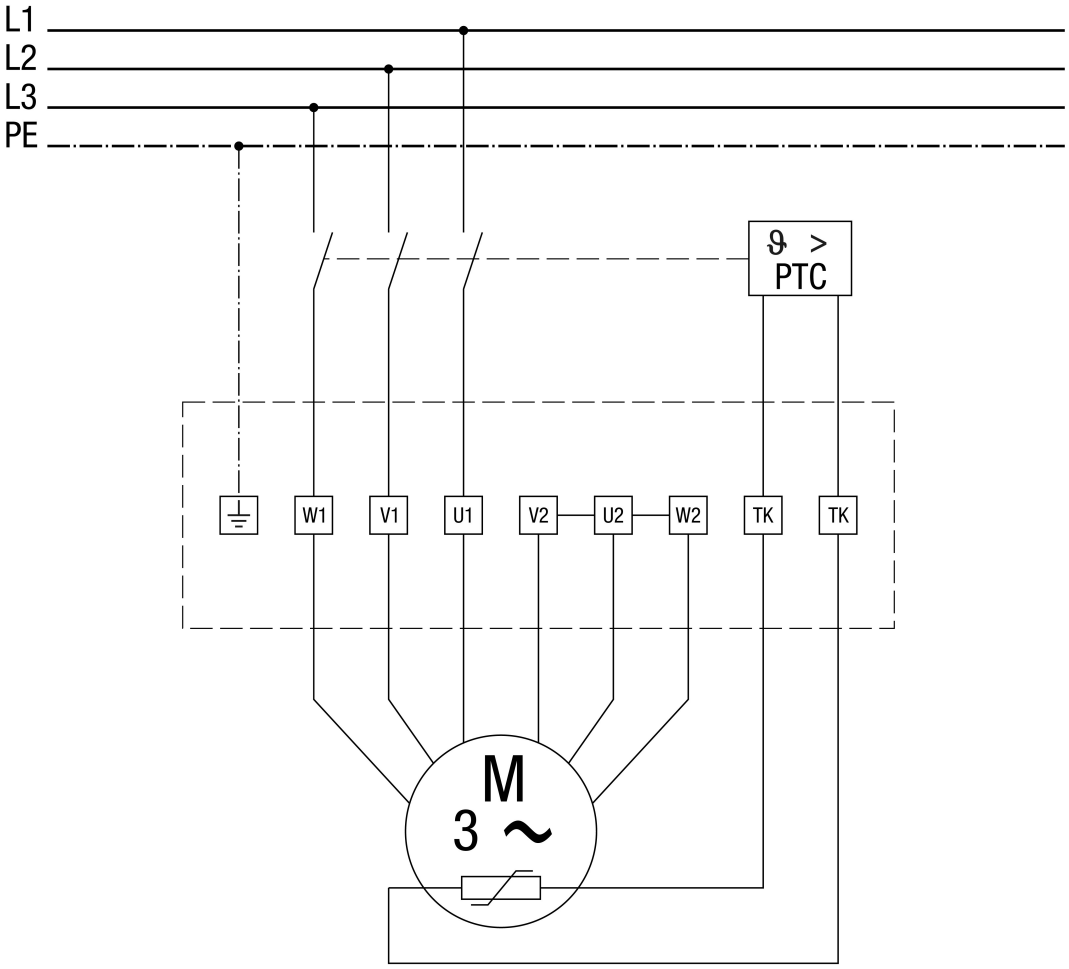
GRK R 35/6 D Ex