SCHÉMAS DE BRANCHEMENT

KS ECA ER

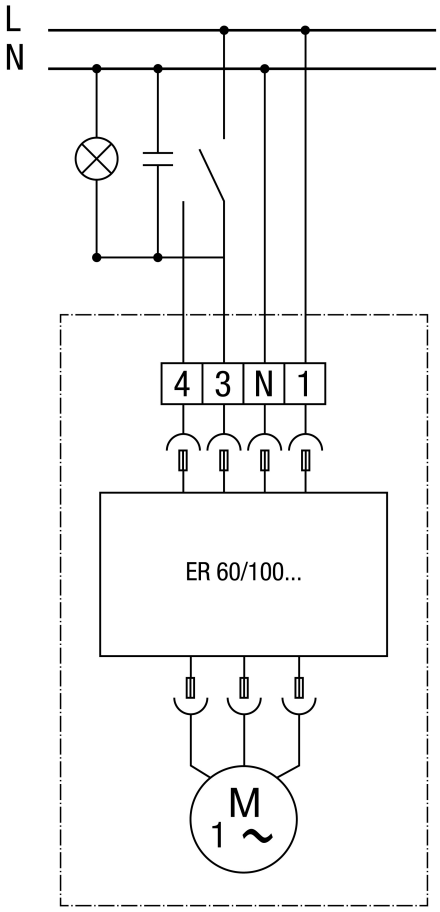
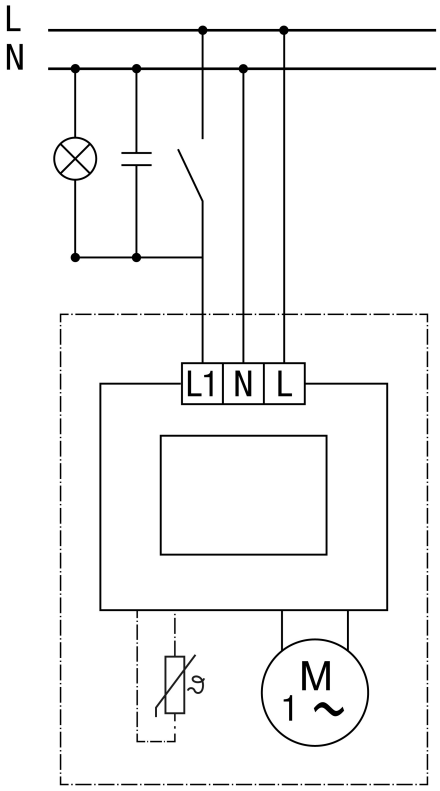
KS ECA ER