# SCHÉMAS DE BRANCHEMENT

# MDR 40 EC

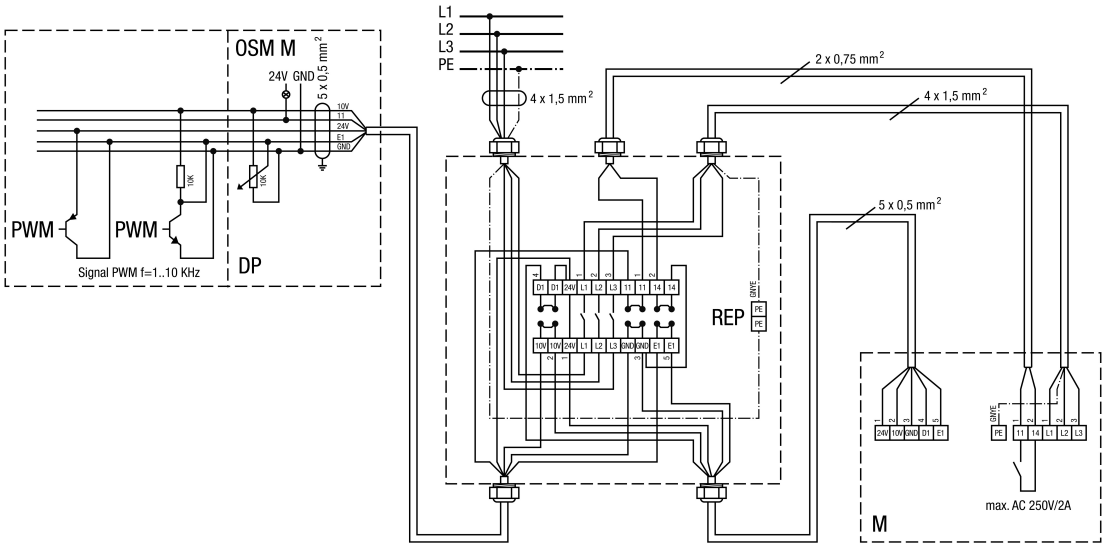


L1/N - alimentation électrique 230V/50Hz
PE - conducteur de protection
24V - alimentation électrique 24 VDC
10 V / GND - alimentation électrique 10 VDC
E1 - tension de commande entrée de vitesse (0-10 V)
D1 - contact de validation
11/14 - contact libre de potentiel moteur
PWM - réglage de vitesse PWM
DP - réglage de vitesse potentiomètre
OSM M - option message de défaut moteur
REP - interrupteur de réparation
M - Moteur