PROIZVODLIST PROIZVODA

ASI 20

Kratka informacija

Usisni nastavak za usis zraka s optimiziranim strujanjem, DN 200

Broj artikla	0073.0433

Tehnički podaci

Smjer zraka	Usis i odsis zraka
Materijal	Čelični lim, obložen
Boja	siva
Težina	0,5 kg
Težina s pakovanjem	0,5 kg
Ugradna veličina	200
Širina	255 mm
Visina	200 mm
Dubina	40 mm
Širina s pakovanjem	255 mm
Visina s pakovanjem	200 mm
Dubina s pakovanjem	40 mm
Jedinica za pakiranje	1 kom
Asortiman	C
GTIN (EAN)	4012799734338

Crtež s veličinama [mm]

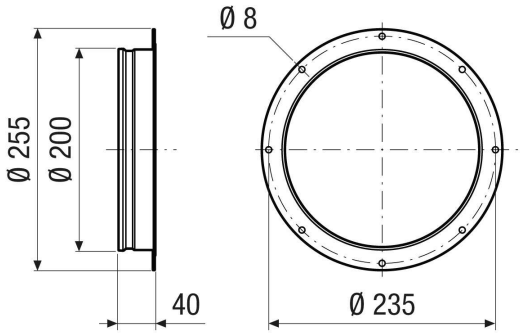

ASI 20