PROIZVODLIST PROIZVODA

DAR 112/6 4

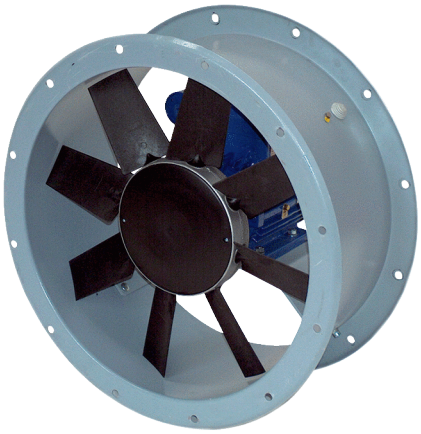

Kratka informacija

Aksijalni cijevni ventilator, DN 1120, trofazna struja, nominalna snaga 4 kW

Primjeri primjene

Proizvodno postrojenje, Radni prostor, Komercijalni prostor, Industrijski hangar

Broj artikla	0073.0181

Tehnički podaci

Volumen zraka	48.240 m³/h
Brzina	960 1/min
Tip propelera	aksijalni
S mogućnošću upravljanja brzinom	✓
Mogućnost obrnutog načina rada	–
Vrsta napona	Trofazna struja
Nazivni napon	400 V
Frekvencija struje	50 Hz
Nominalna snaga	4.000 W
$I_{Nomin.}$	8,85 A
Vrsta zaštite	IP 55
Toplinska klasa	F
Moguća promjena pola	–
Mjesto ugradnje	Cijev
Položaj za ugradnju	horizontalno
Materijal kućišta	Čelični lim s epoksidnom oblogom
Materijal rotora	poliamid
Boja	siva
Težina	162 kg
Težina s pakovanjem	187 kg
Nominalna dužina	1.120 mm
Širina	1.250 mm
Visina	750 mm
Dubina	1.250 mm
Širina s pakovanjem	1.500 mm
Visina s pakovanjem	1.150 mm
Dubina s pakovanjem	1.490 mm
Temperatura struje zraka kod $I_{Maks.}$	-10 °C do 50 °C
PTC DIN 44082	M 100

DAR 112/6 4

Jedinica za pakiranje	1 kom
Asortiman	C
GTIN (EAN)	4012799731818

Tehnički podaci u skladu s ErP-om u točki Best Efficiency Point (BEP)

Ukupna učinkovitost η	46,4 %
Kategorija mjerenja	C
Kategorija učinkovitosti	statička
Stupanj učinkovitosti N	48,4
Potreban VSD	ne
Godina proizvodnje	Vidi nazivnu pločicu
Naziv proizvođača/službeni registracijski broj/mjesto podružnice proizvođača	Maico Elektroapparate-Fabrik GmbH / Registarski sud Freiburg, HRB 601233 / Villingen-Schwenningen
Br. art.	0073.0181
P_{BEP} /volumen zraka$_{BEP}$ /$P_{fs, BEP}$	4,752 kW / 31.356 m³/h / 253 Pa
n_{BEP}	970 1/min
Specifični omjer	≈ 1
Informacije o rastavljanju i zbrinjavanju	vidi upute za montažu
Informacije o ugradnji, radu i preventivnom održavanju	vidi upute za montažu
Upotrijebljeni predmeti pri mjerenju učinkovitosti koji nisu opisani u kategoriji mjerenja	-
I_{BEP}	8,85 A
Razina jačine zvukaL_{WA7}	96 dB(A)

Razina jačine zvuka u opsegu buke

	63 Hz	125 Hz	250 Hz	500 Hz	1 kHz	2 kHz	4 kHz	8 kHz	Ukupno
L_{WA5}, S5 (dB(A))	68	81	90	89	90	86	84	75	96

L_{WA5} = razina jačine zvuka slobodnog usisa u dB

DAR 112/6 4

Krivulja

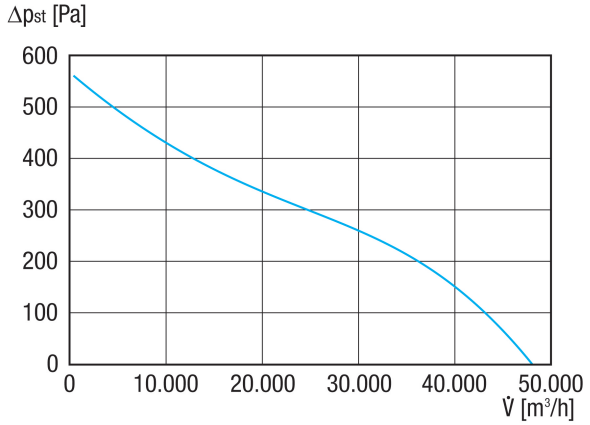

Crtež s veličinama [mm]

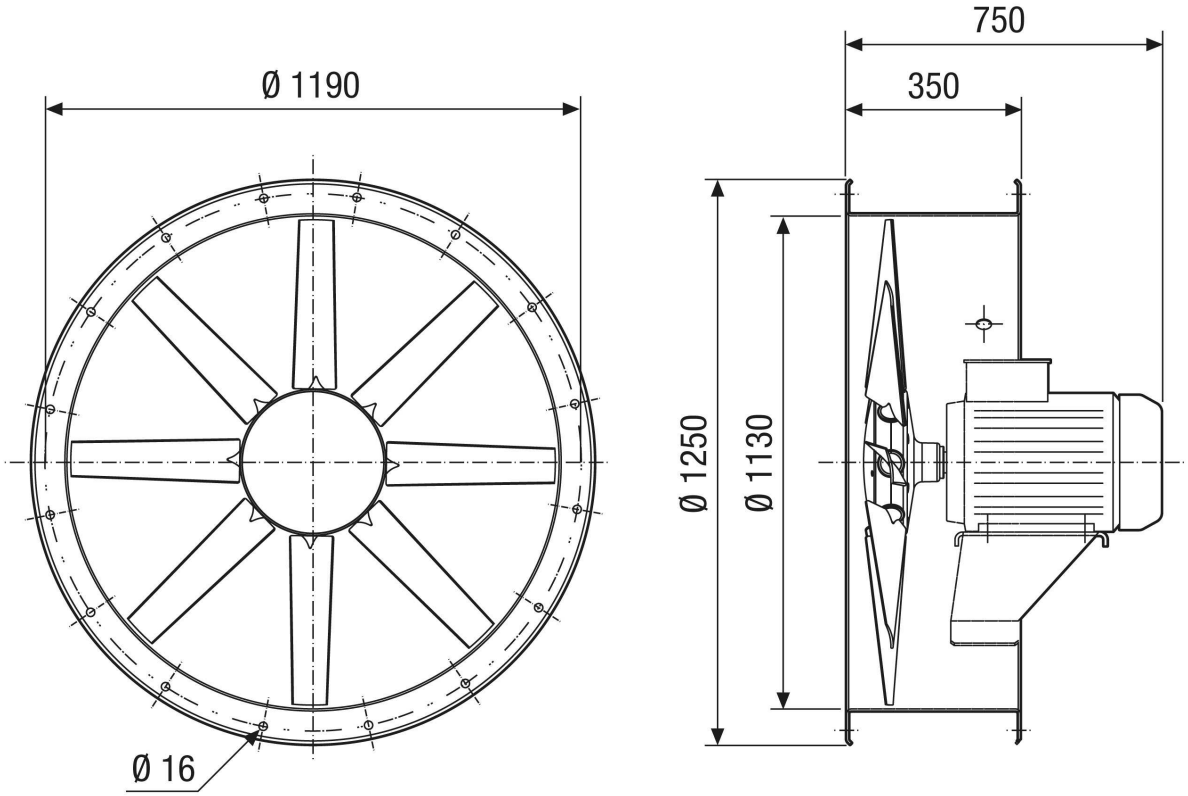

Broj rupa: 20