PROIZVODLIST PROIZVODA

DAR 90/4-3 Ex

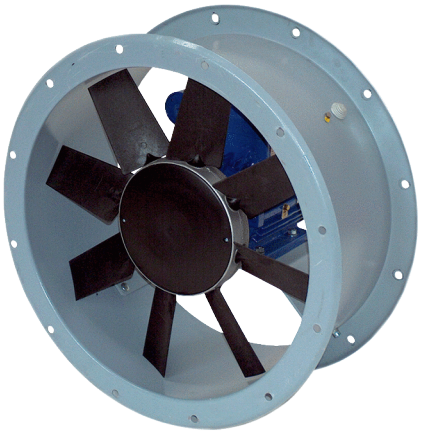

Kratka informacija

Aksijalni cijevni ventilator, DN 900, protueksplozivna zaštita, nominalna snaga 5,5 kW, medij: plin

Primjeri primjene

Proizvodno postrojenje, Radni prostor, Procesni odsisni zrak, Industrijski hangar

Broj artikla	0073.0365

Tehnički podaci

Model	Varijanta motora 3
Volumen zraka	33.000 m³/h
Brzina	1.440 1/min
Tip propelera	aksijalni
S mogućnošću upravljanja brzinom	✓
Nazivni napon	400 V
Frekvencija struje	50 Hz
Nominalna snaga	5.500 W
$I_{Nomin.}$	11,4 A
$I_{Maks.}$	11,4 A
Vrsta zaštite	IP 55
Toplinska klasa	F
Moguća promjena pola	–
Mjesto ugradnje	Cijevni priključak
Položaj za ugradnju	okomito / vodoravno
Materijal kućišta	Čelični lim, pocinčani
Boja	siva
Težina	120 kg
Težina s pakovanjem	195 kg
Nominalna dužina	900 mm
Širina	1.030 mm
Visina	680 mm
Dubina	1.030 mm
Širina s pakovanjem	1.040 mm
Visina s pakovanjem	830 mm
Dubina s pakovanjem	1.040 mm
Oznaka EX u skladu s Direktivom ATEX	Ex II 2 G
Oznaka EX u skladu s normom	Ex db IIB+H2 T4 Gb X / Ex h IIB+H2 T4 Gb X
Temperatura okoline Ta	-20 °C ≤ Ta ≤ +60 °C

DAR 90/4-3 Ex

Način rada	S1
PTC DIN 44082	M 100
Klasa temperature	T4
Jedinica za pakiranje	1 kom
Asortiman	G
GTIN (EAN)	4012799733652

Razina jačine zvuka u opsegu buke

	63 Hz	125 Hz	250 Hz	500 Hz	1 kHz	2 kHz	4 kHz	8 kHz	Ukupno
L_{WA5}, S5 (dB(A))	63	74	90	88	89	87	84	79	95

L_{WA5} = razina jačine zvuka slobodnog usisa u dB

Krivulja

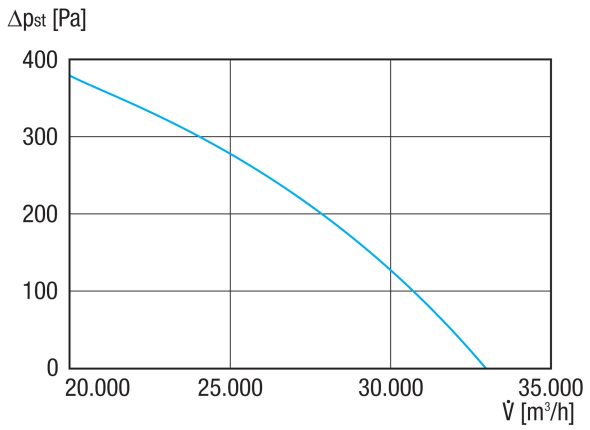

DAR 90/4-3 Ex
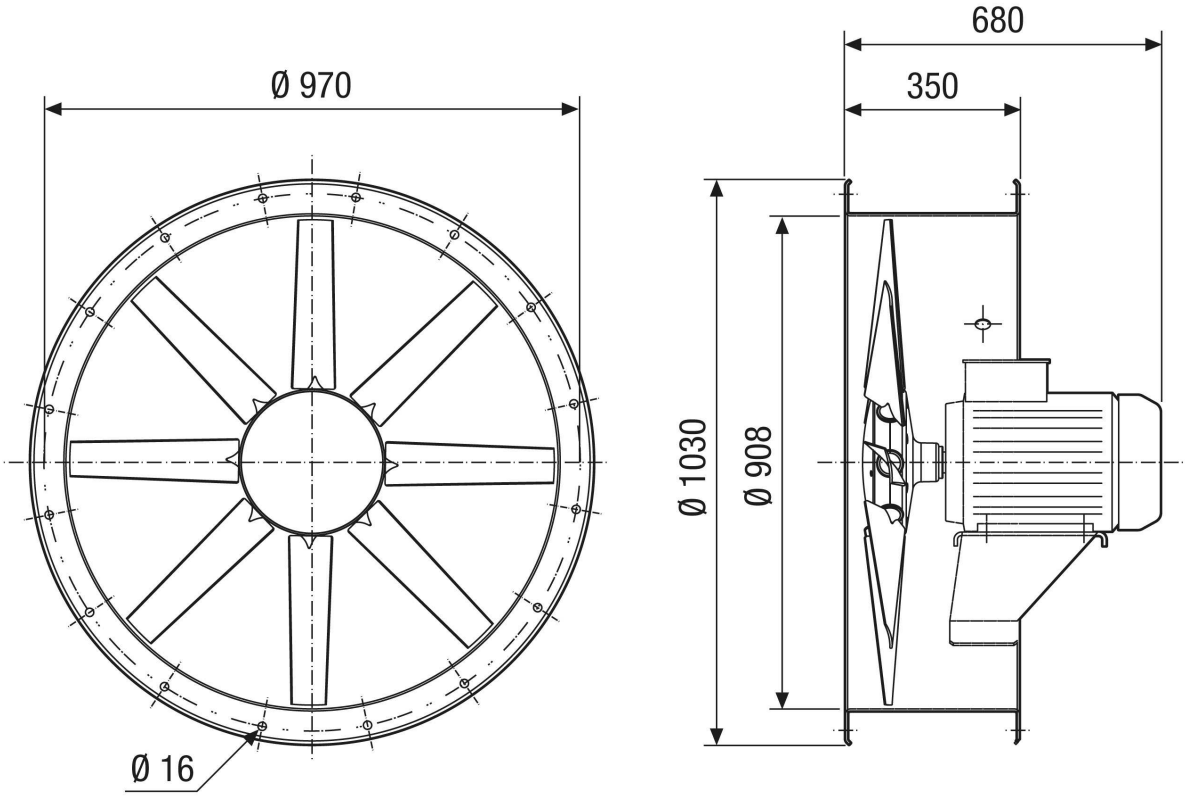
Crtež s veličinama [mm]