PROIZVODLIST PROIZVODA

EZD 25/2 B

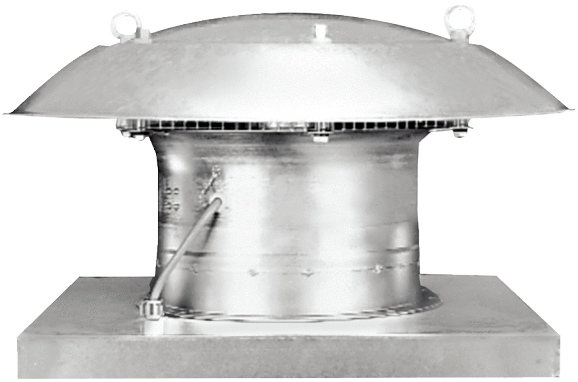

Kratka informacija

Aksijalni krovni ventilator, vodoravno strujanje, DN 250, jednofazna struja

Primjeri primjene

Proizvodno postrojenje, Radni prostor, Komercijalni prostor, Ugostiteljski objekti, Prostorija za izlaganje

Broj artikla	0087.0202

Tehnički podaci

Volumen zraka	1.900 m³/h
Volumen zraka$_{Nomin.}$	1.290 m³/h (u opt. Stupanj djelovanja)
Tlak $p_{fs, nomin.}$	112 Pa (u opt. Stupanj djelovanja)
Brzina $n_{Nomin.}$	2.930 1/min (u opt. Stupanj djelovanja)
Brzina	2.954 1/min
Tip propelera	aksijalni
S mogućnošću upravljanja brzinom	✓
Mogućnost obrnutog načina rada	✓
Vrsta napona	Jednofazna struja
Nazivni napon	230 V
Frekvencija struje	50 Hz
Nominalna snaga	180 W (u opt. Stupanj djelovanja)
$I_{Nomin.}$	1 A (u opt. Stupanj djelovanja)
$I_{Maks.}$	1,3 A
Vrsta zaštite	IP 55
Toplinska klasa	F
Mjesto ugradnje	Krov
Položaj za ugradnju	okomito
Materijal	Čelični lim, pocinčani
Boja	srebrna
Težina	16,87 kg
Težina s pakovanjem	19,24 kg
Nominalna dužina	250 mm
Širina	570 mm
Visina	570 mm
Dubina	325 mm
Širina s pakovanjem	615 mm
Visina s pakovanjem	615 mm
Dubina s pakovanjem	375 mm

EZD 25/2 B

Temperatura struje zraka kod nazivne struje	-20 °C do 60 °C
Temperatura struje zraka kod $I_{Maks.}$	-20 °C do 60 °C
Jedinica za pakiranje	1 kom
Asortiman	C
GTIN (EAN)	4012799872023

Tehnički podaci u skladu s ErP-om u točki Best Efficiency Point (BEP)

Ukupna učinkovitost η	29,2 %
Kategorija mjerenja	C
Kategorija učinkovitosti	statička
Stupanj učinkovitosti N	40,2
Godina proizvodnje	Vidi nazivnu pločicu
Naziv proizvođača/službeni registracijski broj/mjesto podružnice proizvođača	Maico Elektroapparate-Fabrik GmbH / Registarski sud Freiburg, HRB 601233 / Villingen-Schwenningen
Br. art.	0087.0202
P_{BEP} /volumen zraka$_{BEP}$ /$P_{fs, BEP}$	0,185 kW / 1.570 m³/h / 124 Pa
n_{BEP}	2.920 1/min
Specifični omjer	≈ 1
Informacije o rastavljanju i zbrinjavanju	vidi upute za montažu
Informacije o ugradnji, radu i preventivnom održavanju	vidi upute za montažu
Upotrijebljeni predmeti pri mjerenju učinkovitosti koji nisu opisani u kategoriji mjerenja	Određivanje energetske učinkovitosti bez zaštitne rešetke i krovne kape.
Razina jačine zvukaL_{WA7}	86 dB(A)

Razina jačine zvuka u opsegu buke

	63 Hz	125 Hz	250 Hz	500 Hz	1 kHz	2 kHz	4 kHz	8 kHz	Ukupno
L_{WA7}, visoko (dB(A))	50	58	77	79	83	79	75	67	90

L_{WA7} = razina jačine zvuka kućišta i slobodnog usisa u dB

EZD 25/2 B

Krivulja

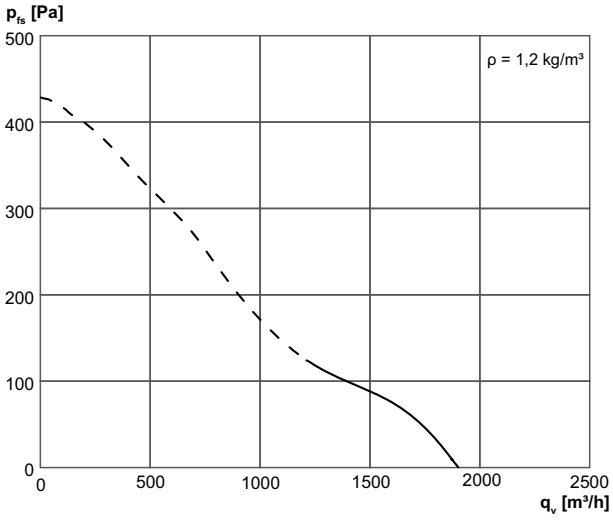

EZD 25/2 B
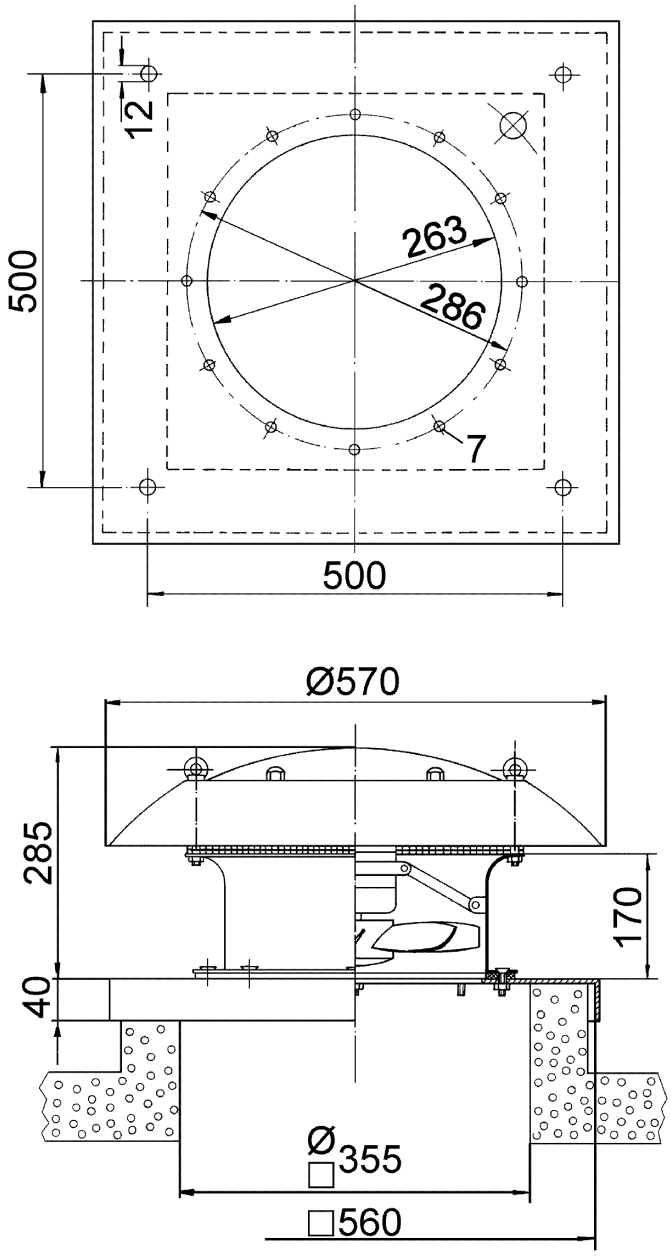
Crtež s veličinama [mm]