PROIZVODLIST PROIZVODA

FK-HB-45

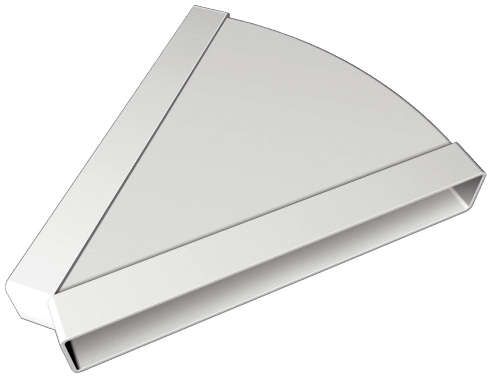

Kratka informacija

Horizontalno koljeno 45°, veličina naglavka

Broj artikla	0059.0207

Tehnički podaci

Smjer zraka	Usis zraka
Mjesto ugradnje	Izolacijski sloj / Prozorski okvir
Materijal	PS
Boja	bijela
Težina	0,21 kg
Težina s pakovanjem	0,22 kg
Veličina kuta	45 °
Širina	250 mm
Visina	36 mm
Dubina	230 mm
Širina s pakovanjem	251 mm
Visina s pakovanjem	37 mm
Dubina s pakovanjem	231 mm
Temperatura okoline	60 °C
Jedinica za pakiranje	1 kom
Asortiman	B
GTIN (EAN)	4012799592075

FK-HB-45
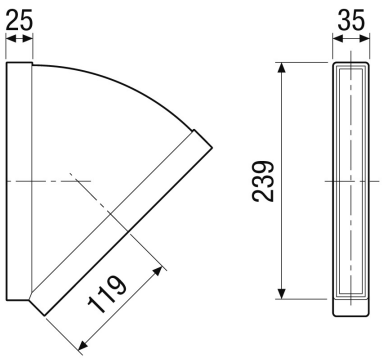
Crtež s veličinama [mm]