PROIZVODLIST PROIZVODA

FK-HB-90

Kratka informacija

Horizontalno koljeno 90°, veličina naglavka

Broj artikla	0059.0196

Tehnički podaci

Smjer zraka	Usis zraka
Mjesto ugradnje	Izolacijski sloj / Prozorski okvir
Materijal	HIPS
Ponašanje požara	Klasifikacija prema DIN EN 13 501-1: "E"
Boja	bijela
Težina	0,35 kg
Težina s pakovanjem	0,36 kg
Veličina kuta	90 °
Širina	265 mm
Visina	35 mm
Dubina	265 mm
Širina s pakovanjem	266 mm
Visina s pakovanjem	36 mm
Dubina s pakovanjem	266 mm
Temperatura okoline	60 °C
Jedinica za pakiranje	1 kom
Asortiman	B
GTIN (EAN)	4012799591962

FK-HB-90
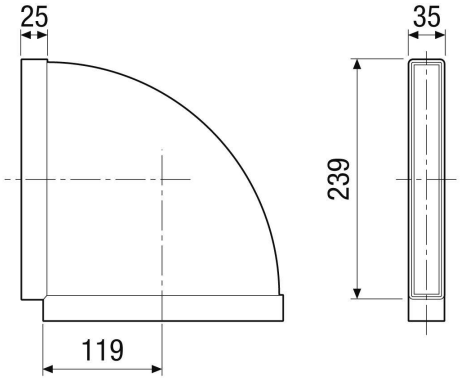
Crtež s veličinama [mm]