PROIZVODLIST PROIZVODA

SD M4004H SL2

Kratka informacija

Prigušivač SL2 za ugradnju na RLT FLAT 400. Mora se naručiti zajedno s centralnom jedinicom RLT FLAT.

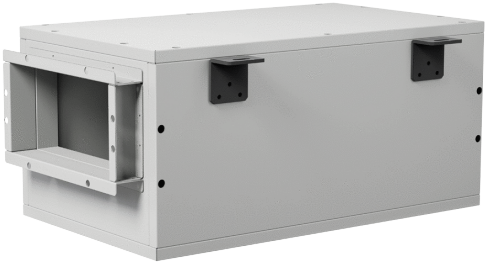

Broj artikla	0043.2861

Tehnički podaci

Mjesto ugradnje	Strop
Materijal	Metal
Boja	telesivo, slično RAL 7047
Težina	95 kg
Težina s pakovanjem	104,5 kg
Širina	1.187 mm
Visina	324 mm
Dubina	506 mm
Širina s pakovanjem	1.307 mm
Visina s pakovanjem	564 mm
Dubina s pakovanjem	626 mm
Uneseni gubitak pri 63 Hz	4,4 dB
Uneseni gubitak pri 125 Hz	6,6 dB
Uneseni gubitak pri 250 Hz	22 dB
Uneseni gubitak pri 500 Hz	20,5 dB
Uneseni gubitak pri 1 kHz	23,5 dB
Uneseni gubitak pri 2 kHz	23,5 dB
Uneseni gubitak pri 4 kHz	16,9 dB
Uneseni gubitak pri 8 kHz	16,1 dB
Uneseni gubitak ukupno	
Uneseni gubitak napomena	
Jedinica za pakiranje	1 kom
Asortiman	X
GTIN (EAN)	4012799321606

SD M4004H SL2
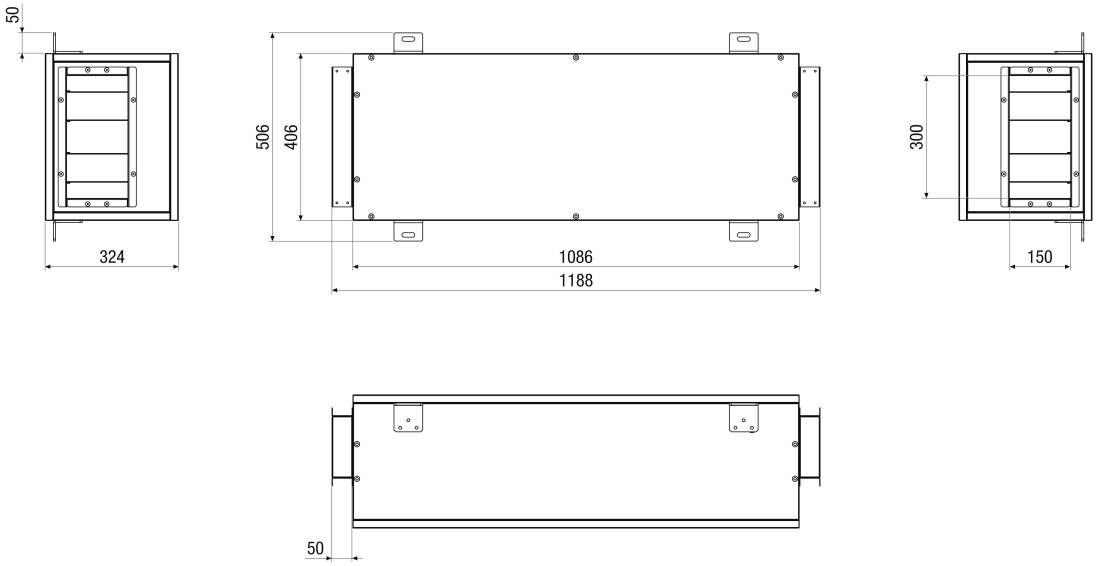
Crtež s veličinama [mm]