ERR 10/1

Električni grijač zraka ERH... s osjetnikom strujanja zraka LW 9 i regulatorom brzine ST

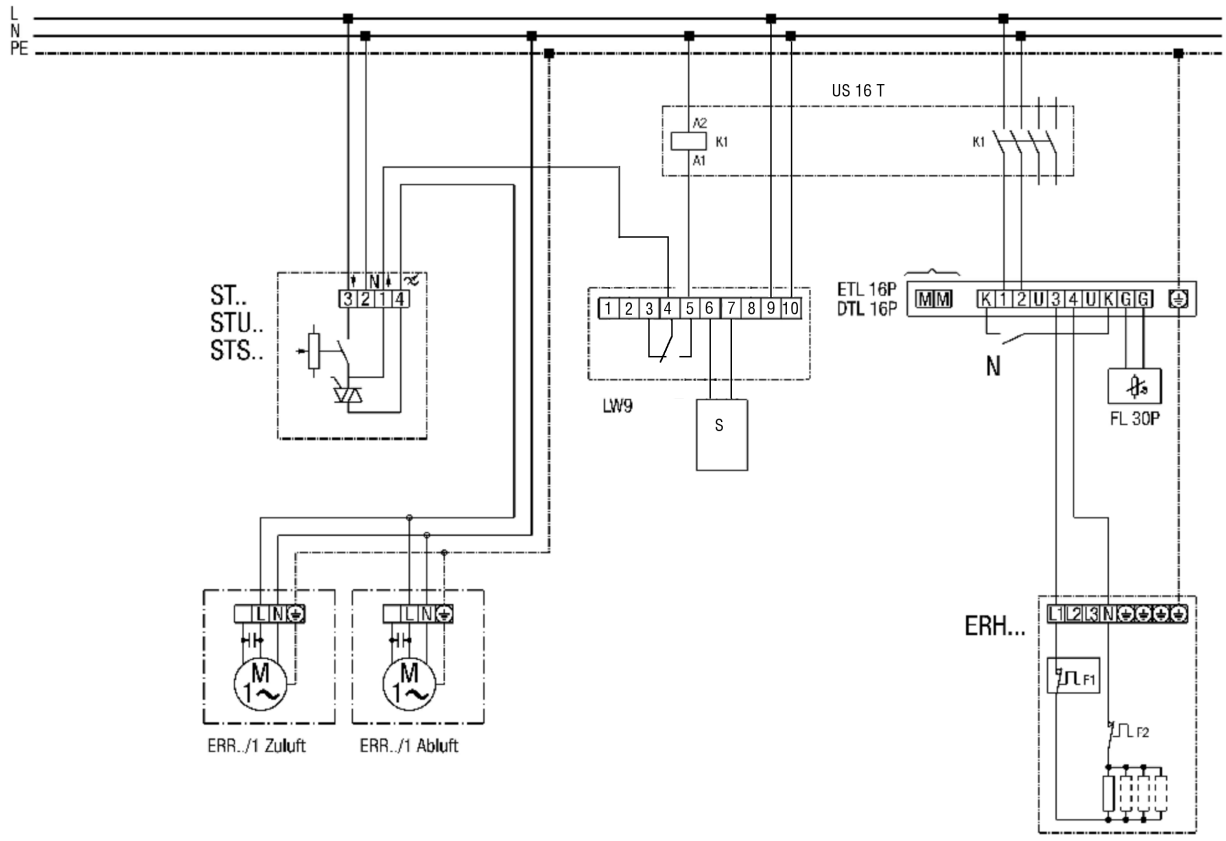

K1 - Aktiviranje grijanja (US16T)
ERR .. / 1 - Radijalni ventilator
LW 9 - Osjetnik strujanja zraka
ETL 16 P - Elektronička regulacija temperature
DTL 16 P - Elektronička regulacija temperature
FL 30P Kanalni osjetnik
ST.. STU.., STS.. - Regulator brzine
ERH - Električni grijač zraka
F1 - Ograničivač temperature
F2 - Sigurnosni ograničivač temperature
N - Noćno smanjenje
① Samo kod DTL 16 P

ERR 10/1

Radijalni ventilator

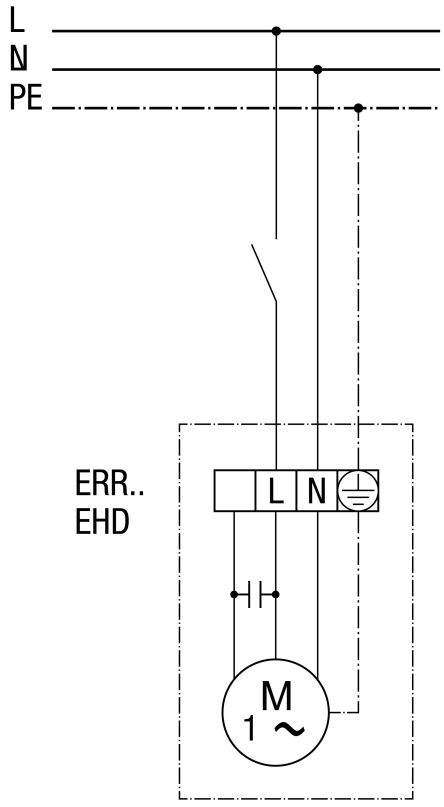

ERR 10/1

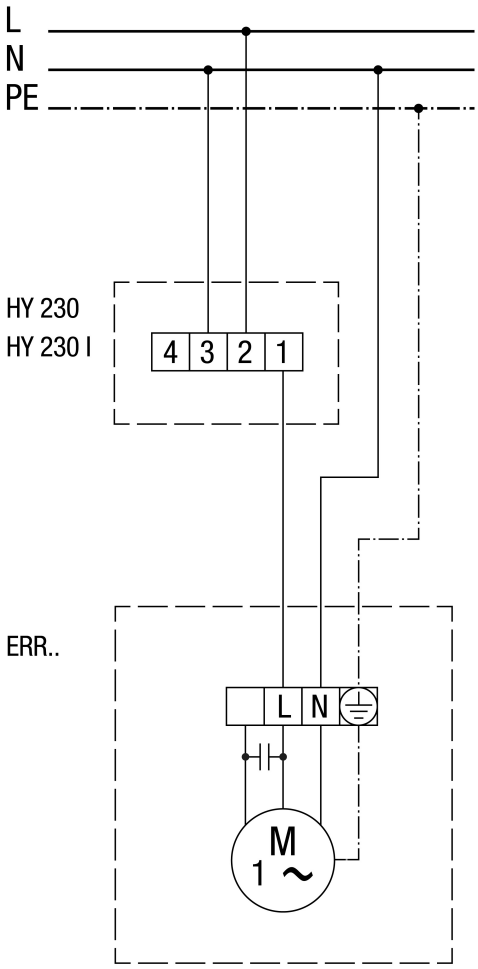

ERR 10/1

Radijalni ventilator s regulatorom brzine ST/STU/STS

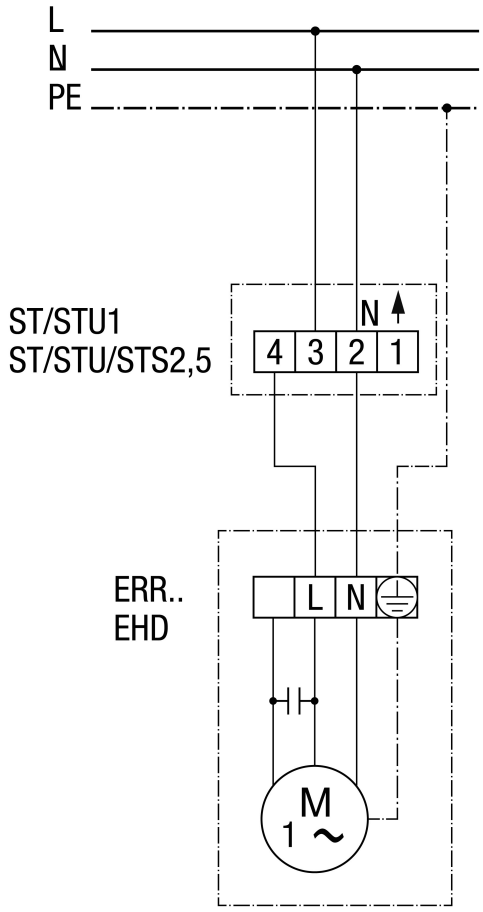

ERR 10/1

Radijalni ventilator s petostupanjskim transformatorom TRE

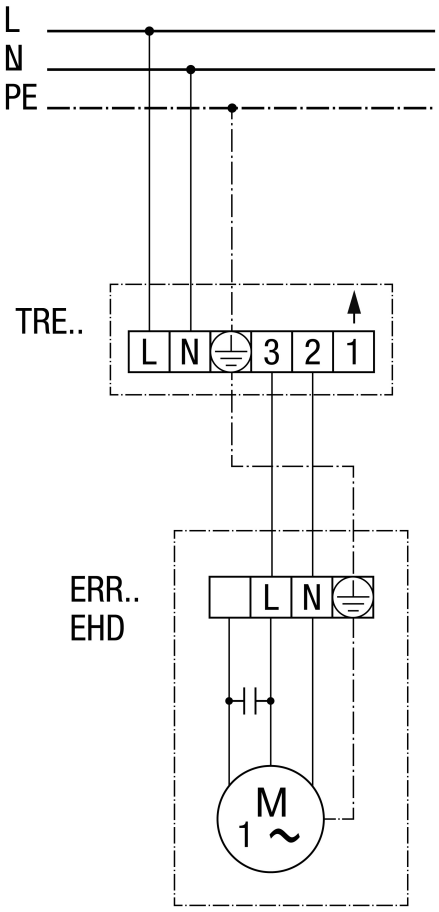

ERR 10/1

Cijevni ventilator s električnim grijačem zraka ERH 16-2 R

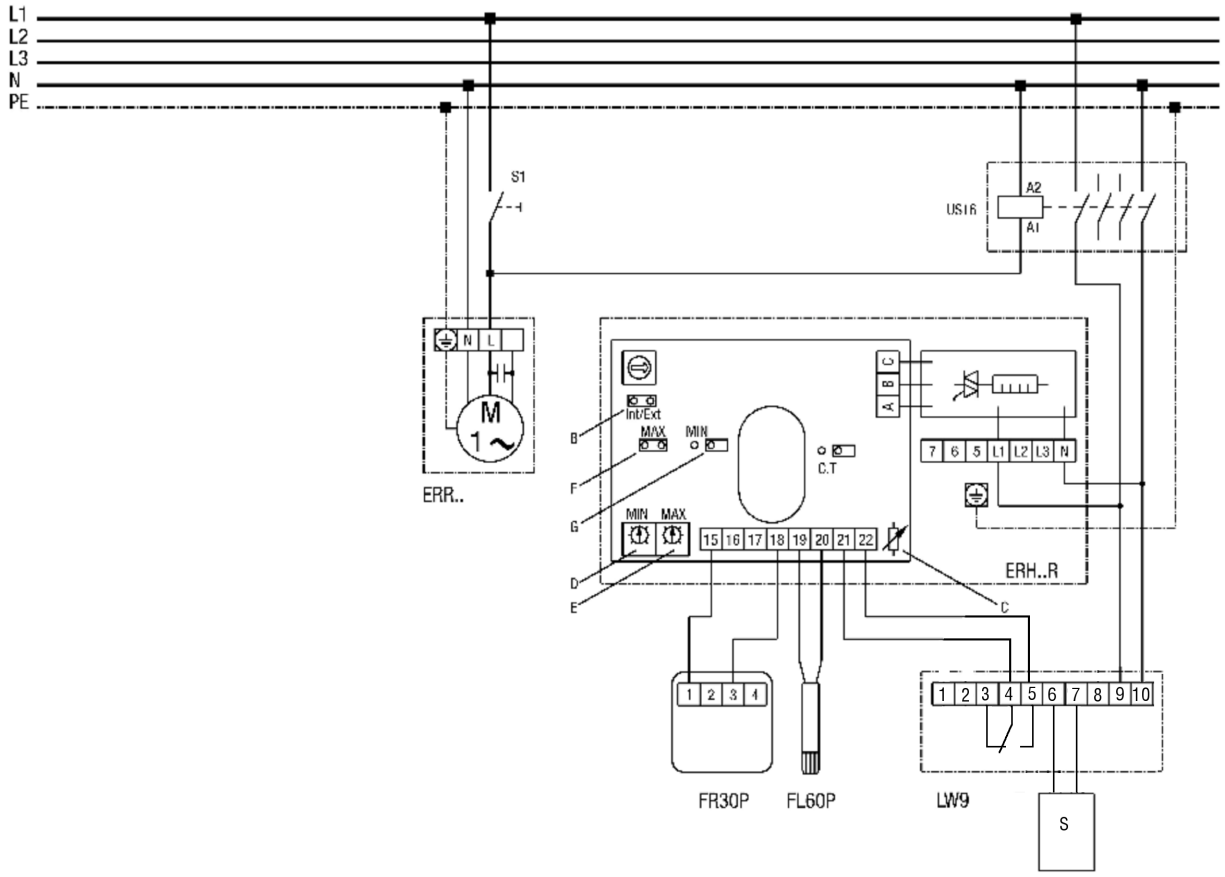

S1 - Sustav uklj
US16 - Svepolna sklopka (zaštita)
ERR... - Radijalni cijevni ventilator
ERH...R - Električni grijač zraka: ERH16-2R
B=Most unutrašnji/vanjski mora biti zatvoren
C=Ne mijenjajte postavku potenciometra
D=Potenciometar zadane vrijednosti za ograničenje MIN
E=Potenciometar zadane vrijednosti za ograničenje MAKS
F=Most za ograničenje MAKS, most mora biti zatvoren!
G=Ako je most zatvoren, i ograničenje MIN je aktivno
FR30P - Vanjski regulator zadane vrijednosti (0-30°C) sa sobnim osjetnikom
FL30P - Vanjski kanalni osjetnik za ograničenje MIN, MAKS
LW9 - Osjetnik strujanja zraka (u položaju N)
Montaža osjetnika LW9 na ulaznoj strani grijača zraka
Namještanje zadane vrijednosti 0-30°C i zapisivanje sobne temperature s FR30P
Ograničenje min/maks 0-60°C u kanalu za usisni zrak s FL60P

ERR 10/1

Cijevni ventilator s električnim grijačem zraka DRH 16-5R i DRH 20-6R

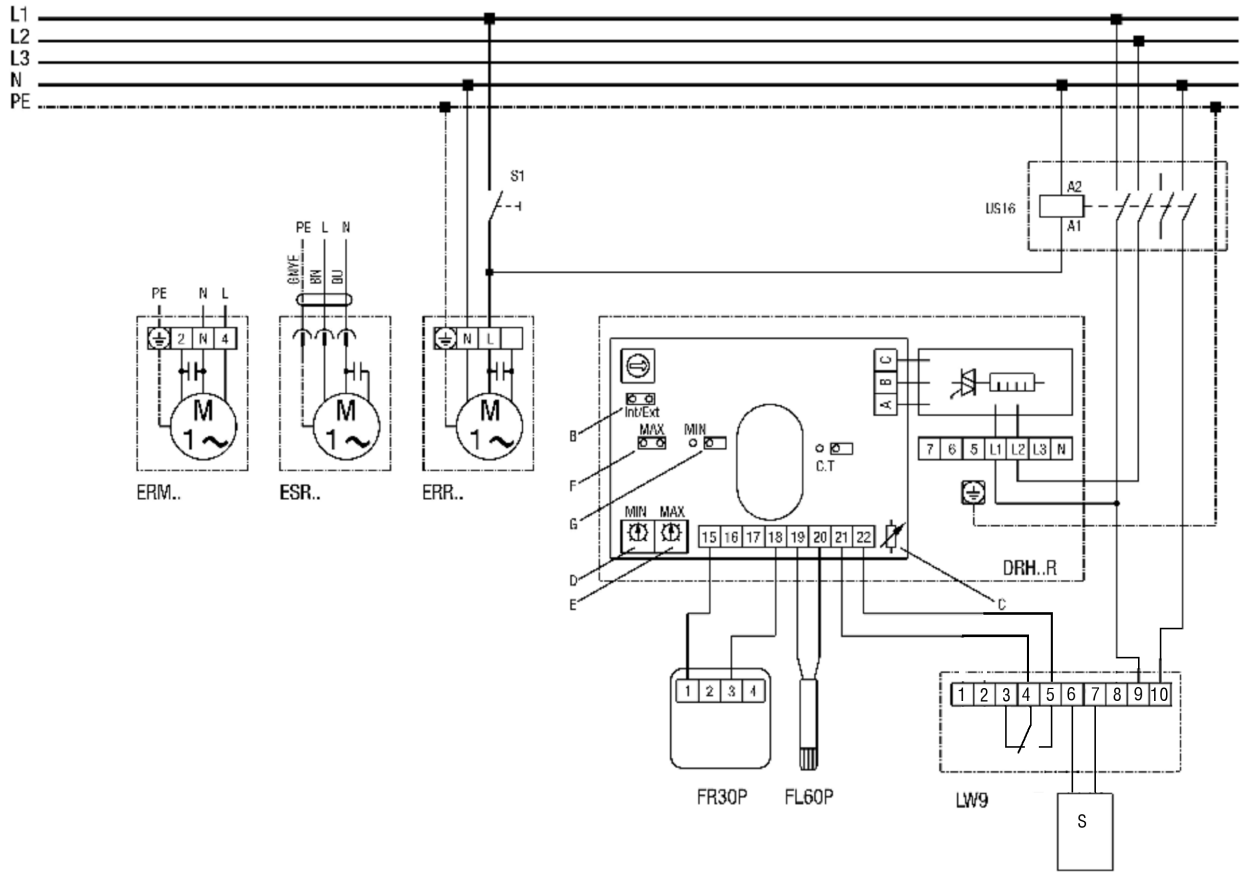

S1 - Sustav uklj
US16 - Svepolna sklopka (zaštita)
ERR... - Radijalni cijevni ventilator
DRH...R - Električni grijač zraka: DRH16-2R ili DRH20-6R
B=Most unutrašnji/vanjski mora biti zatvoren
C=Ne mijenjajte postavku potenciometra
D=Potenciometar zadane vrijednosti za ograničenje MIN
E=Potenciometar zadane vrijednosti za ograničenje MAKS
F=Most za ograničenje MAKS, most mora biti zatvoren!
G=Ako je most zatvoren, i ograničenje MIN je aktivno
FR30P - Vanjski regulator zadane vrijednosti (0-30°C) sa sobnim osjetnikom
FL30P - Vanjski kanalni osjetnik za ograničenje MIN, MAKS
LW9 - Osjetnik strujanja zraka (u položaju N)
Montaža osjetnika LW9 na ulaznoj strani grijača zraka
Namještanje zadane vrijednosti 0-30°C i zapisivanje sobne temperature s FR30P
Ograničenje min/maks 0-60°C u kanalu za usisni zrak s FL60P

ERR 10/1

Cijevni ventilator s električnim grijačem zraka DRH 25-9R, DRH 31-12R, DRH 35-12R i DRH 40-12R

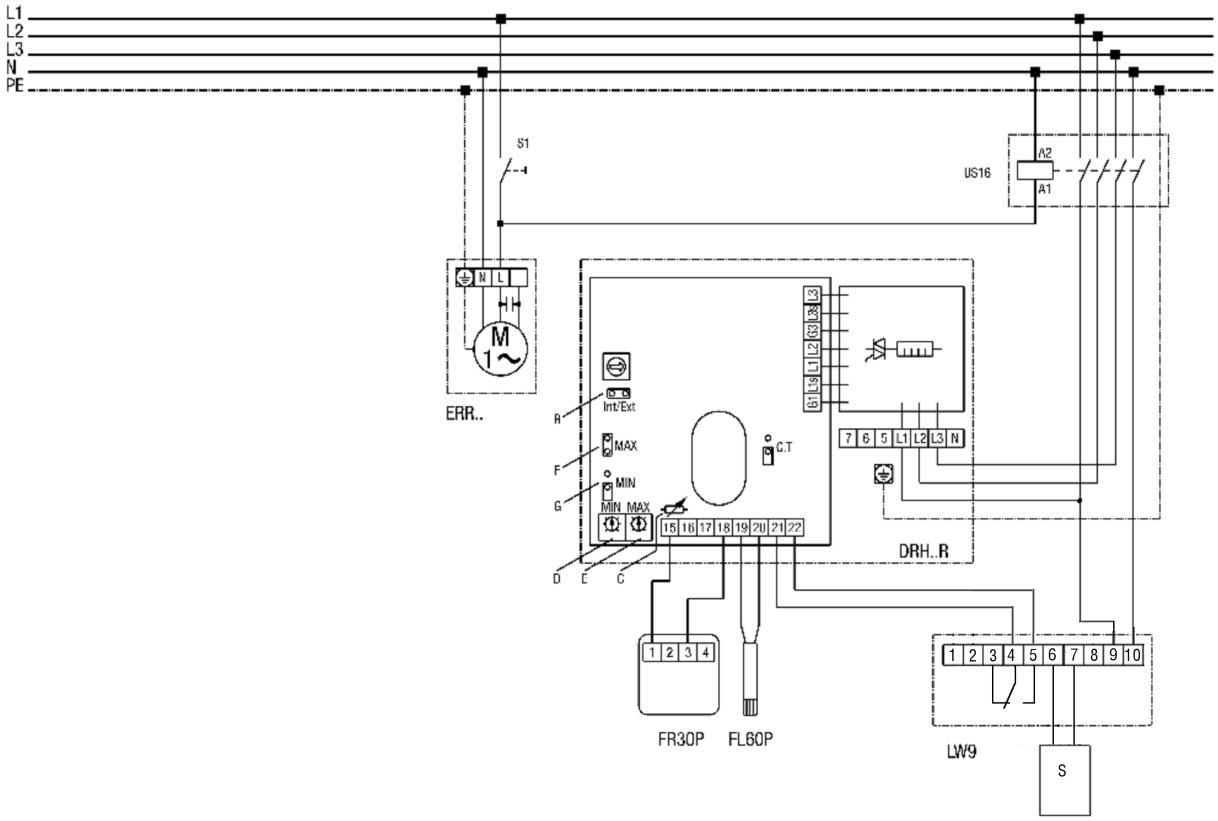

S1 - Sustav uklj
S - Osjetnik
US16 - Svepolna sklopka (zaštita)
ERR... - Radijalni cijevni ventilator
DRH...R - Električni grijač zraka: DRH 25-9R, DRH 31-12R, DRH 35-12R, DRH 40-12R
B=Most unutrašnji/vanjski mora biti zatvoren
C=Ne mijenjajte postavku potenciometra
D=Potenciometar zadane vrijednosti za ograničenje MIN
E=Potenciometar zadane vrijednosti za ograničenje MAKS
F=Most za ograničenje MAKS, most mora biti zatvoren!
G=Ako je most zatvoren, i ograničenje MIN je aktivno
FR30P - Vanjski regulator zadane vrijednosti (0-30°C) sa sobnim osjetnikom
FL60P - Vanjski kanalni osjetnik za ograničenje MIN, MAKS
LW9 - Osjetnik strujanja zraka (u položaju N)
Montaža osjetnika LW9 na ulaznoj strani grijača zraka
Namještanje zadane vrijednosti 0-30°C i zapisivanje sobne temperature s FR30P
Ograničenje min/maks 0-60°C u kanalu za usisni zrak s FL60P