PRIKLJUČNE SHEME

TR 2,5-2

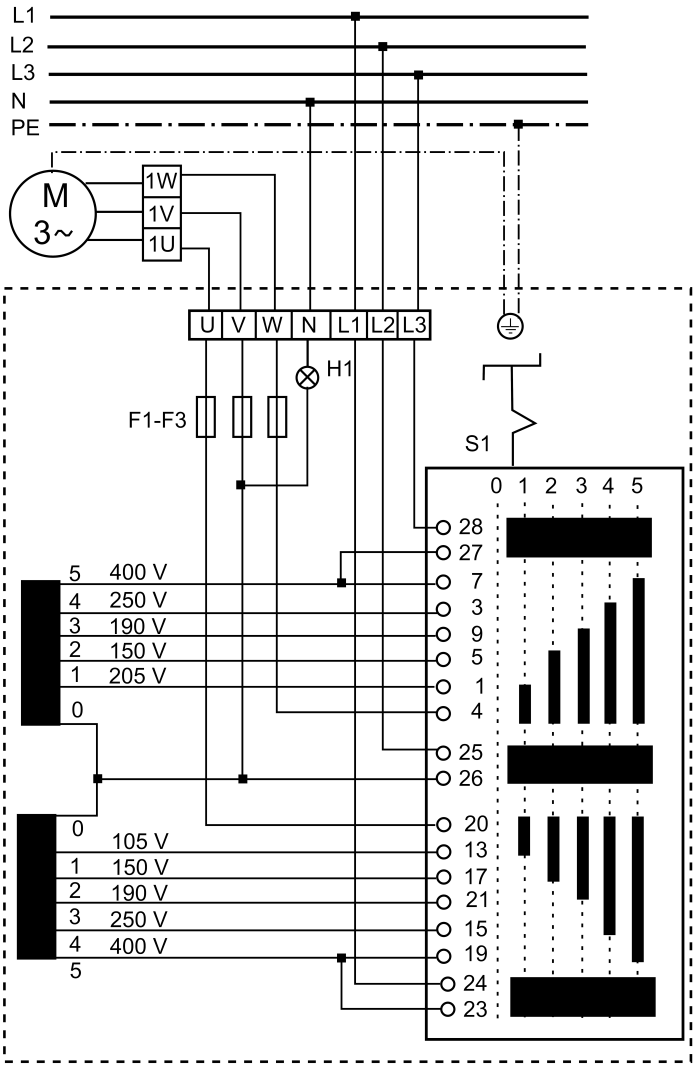

H1 - Rad (zelena)
S1 - sklopka: Uklj/isklj
M1 - Motor ventilatora (trofazna struja)