TERMÉKADATLAP

ADI 112

Rövid leírás

Szívó csővég alacsony turbulenciájú levegőbeszíváshoz, acéllemez, DN 1120

Termékszám	0073.0239

Műszaki adatok

Légáramlás iránya	befúvás és elszívás
Beszerelési hely	Ventilátorok
Anyag	acéllemez
Szín	ezüstszínű
Súly	37,5 kg
Súly csomagolással	37,5 kg
Névleges méretnek megfelelő	1.120 mm
Szélesség	1.380 mm
Magasság	1.380 mm
Mélység	300 mm
Szélesség csomagolással együtt	1.380 mm
Magasság csomagolással együtt	1.380 mm
Mélység csomagolással együtt	300 mm
Csomagolási egység	1 darab
Választék	C
GTIN (EAN)	4012799732396

ADI 112
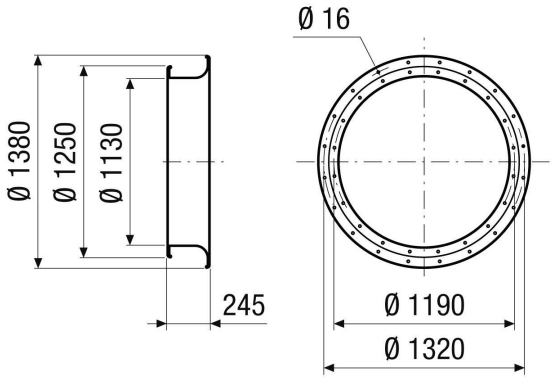
Méretarányos rajz [mm]