TERMÉKADATLAP

ASI 22

Rövid leírás

Elszívó csonk áramlásra optimalizált levegőbeszíváshoz, DN 225

Termékszám	0073.0434

Műszaki adatok

Légáramlás iránya	befúvás és elszívás
Anyag	Acéllemez, bevont
Szín	szürke
Súly	0,6 kg
Súly csomagolással	0,6 kg
Méret	225
Szélesség	280 mm
Magasság	200 mm
Mélység	40 mm
Szélesség csomagolással együtt	280 mm
Magasság csomagolással együtt	200 mm
Mélység csomagolással együtt	40 mm
Csomagolási egység	1 darab
Választék	C
GTIN (EAN)	4012799734345
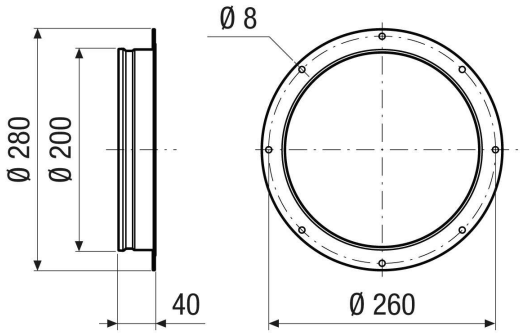
Méretarányos rajz [mm]