TERMÉKADATLAP

EHD 12 EC

Rövid leírás

Mini tetőventilátor magán- vagy ipari használatra, DN 125, légmennyiség: 431 m³/h, motor EC-technológiával

Alkalmazási példák

Melegház, Garázs, Lakókonténer, Csoportvezetői iroda

Termékszám	0073.0560

Műszaki adatok

Légmennyiség	431 m³/h
Fordulatszám	3.395 1/min
Járókerék típus	radiális
Szabályozható fordulatszám	✓
Irányváltási lehetőség	–
Feszültségfajta	Váltóáram
Feszültségosztály	230 V
Hálózati frekvencia	50 Hz / 60 Hz
Névleges teljesítmény	75 W
I_{max}	0,7 A
Védelmi fokozat	IP X5
Szigetelési osztály	F
Váltható pólus	–
Hálózati kábel	3 x 1,5 mm²
Beszerelési hely	Tető
Beszerelési helyzet	függőleges
Anyag	acéllemez, horganyzott
Szín	ezüstszínű
Súly	4,4 kg
Súly csomagolással	5 kg
Névleges méret	125 mm
Szélesség	333 mm
Magasság	261 mm
Mélység	333 mm
Szélesség csomagolással együtt	385 mm
Magasság csomagolással együtt	300 mm
Mélység csomagolással együtt	385 mm
Közeg hőmérséklet I_{max}-nál	-20 °C -ig 60 °C
Hangnyomásszint	56 dB(A) (Távolság 3 m, szabadtéri feltételek)

EHD 12 EC

Csomagolási egység	1 darab
Választék	E
GTIN (EAN)	4012799735601

Hangteljesítményszintek az oktáv spektrumban

	63 Hz	125 Hz	250 Hz	500 Hz	1 kHz	2 kHz	4 kHz	8 kHz	összesen
L_{WA5} (dB(A))	–	–	–	–	–	–	–	–	77

L_{WA5}= szabad beszívás hangteljesítményszintje dB-ben

Jelleggörbe

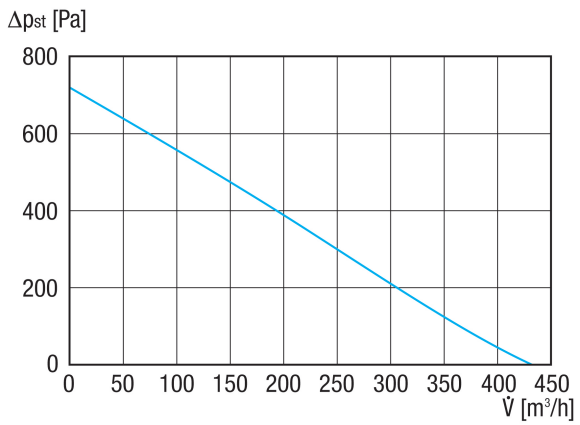

EHD 12 EC
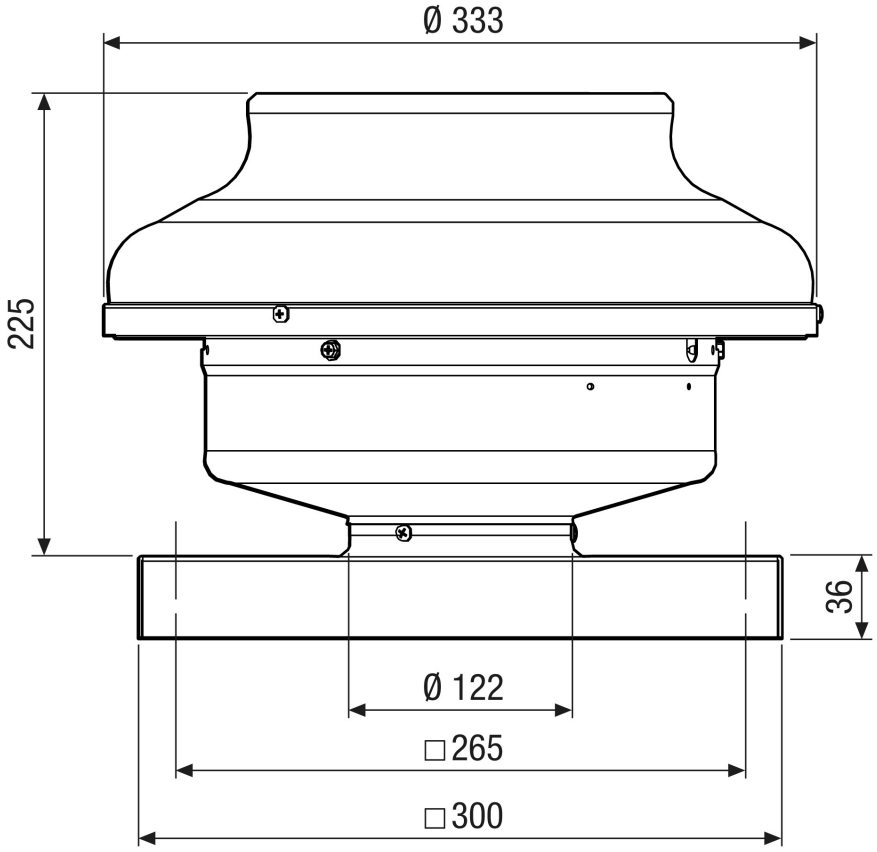
Méretarányos rajz [mm]