TERMÉKADATLAP

KWH 20 L

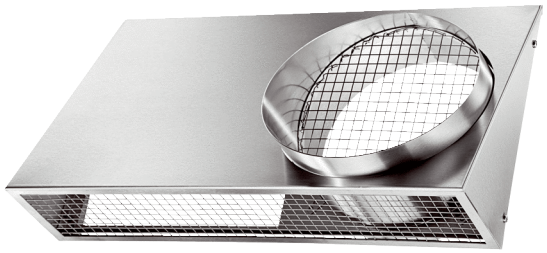

Rövid leírás

Kombi-fali csonk, DN 200, külső levegő baloldalt, illik a MaicoTherm DN 160-hoz

Alkalmazási példák

Családi ház, Többcsaládos ház, Új épület, Felújítás

Termékszám	0152.0063

Műszaki adatok

Modell	Csatlakozások a bal oldalon
Légáramlás iránya	befúvás és elszívás
Beszerelési hely	Külső fal
Anyag	Nemesacél (V2A)
Súly	2,72 kg
Súly csomagolással	3,12 kg
Névleges méret	200 mm
Szélesség	500 mm
Magasság	282 mm
Mélység	122 mm
Szélesség csomagolással együtt	510 mm
Magasság csomagolással együtt	305 mm
Mélység csomagolással együtt	235 mm
Csomagolási egység	1 darab
Választék	K
GTIN (EAN)	4012799520634

KWH 20 L

Jelleggörbe Távozó levegő

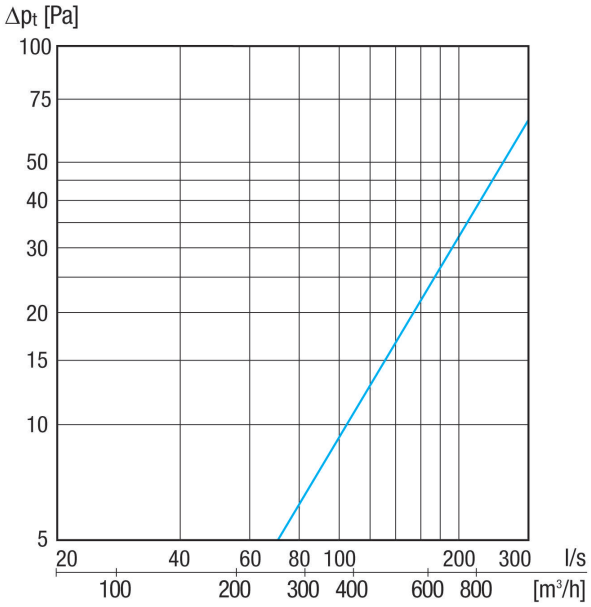

Méretarányos rajz [mm]

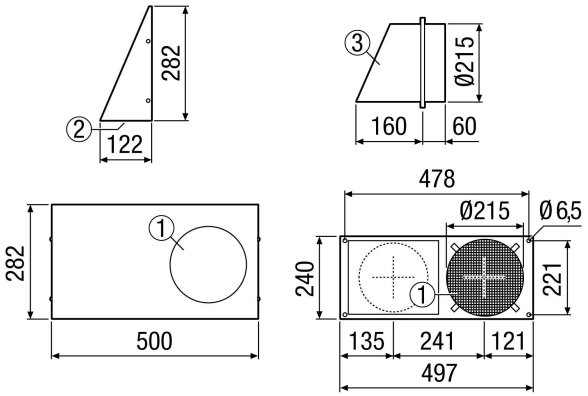

① Távozó levegő
② Külső levegő
③ Csonk lejtéssel