TERMÉKADATLAP

RSI 100/1500

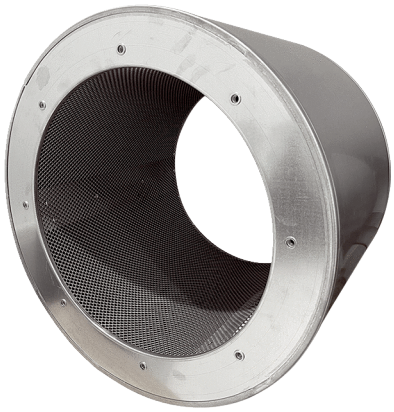

Rövid leírás

Csőhangcsillapító kulissza nélkül, hossz 1500 mm, DN 1000

Termékszám	0073.0242

Műszaki adatok

Beszerelési hely	Ventilátorok
Anyag	acéllemez, horganyzott
Szín	ezüstszínű
Súly	137 kg
Súly csomagolással	137 kg
Névleges méret	1.000 mm
Szélesség	1.200 mm
Magasság	1.200 mm
Mélység	1.500 mm
Szélesség csomagolással együtt	1.200 mm
Magasság csomagolással együtt	1.200 mm
Mélység csomagolással együtt	1.500 mm
Illesztési veszteség 63 Hz-nél	2 dB
Illesztési veszteség 125 Hz-nél	5 dB
Illesztési veszteség 250 Hz-nél	12 dB
Illesztési veszteség 500 Hz-nél	17 dB
Illesztési veszteség 1 kHz-nél	10 dB
Illesztési veszteség 2 kHz-nél	6 dB
Illesztési veszteség 4 kHz-nél	6 dB
Illesztési veszteség 8 kHz-nél	5 dB
Illesztési veszteség összesen	
Illesztési veszteség megjegyzés	
Csomagolási egység	1 darab
Választék	C
GTIN (EAN)	4012799732426

RSI 100/1500

Méretarányos rajz [mm]

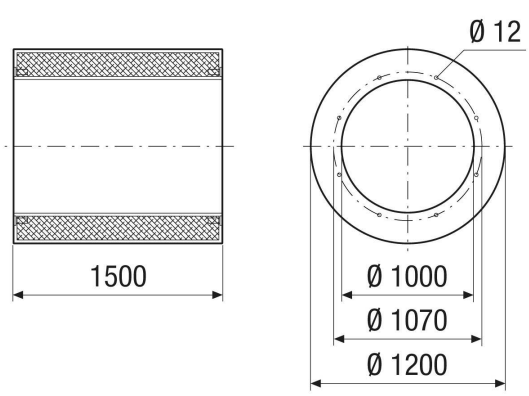

M12 menet