PRODUKTARKUSZ DANYCH

FUI 71

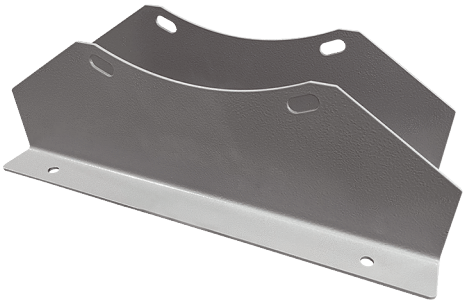

Krótki opis

Stopa montażowa do montażu wentylatorów DAR/DAR Ex na ścianach, dachach lub wspornikach, DN 710

Numer katalogowy	0073.0226

Dane Techniczne

Miejsce montażu	Wentylator
Materiał	Blacha stalowa, pokryta żywicą epoksydową
Kolor	szary
Ciężar	3,1 kg
Ciężar z opakowaniem	3,1 kg
Wielkość nominalna	710 mm
Szerokość	700 mm
wysokość	207 mm
Głębokość	40 mm
Szerokość z opakowaniem	700 mm
Wysokość z opakowaniem	207 mm
Głębokość z opakowaniem	40 mm
Jednostka opakowaniowa	1 sztuka
Asortyment	C
GTIN (EAN)	4012799732266
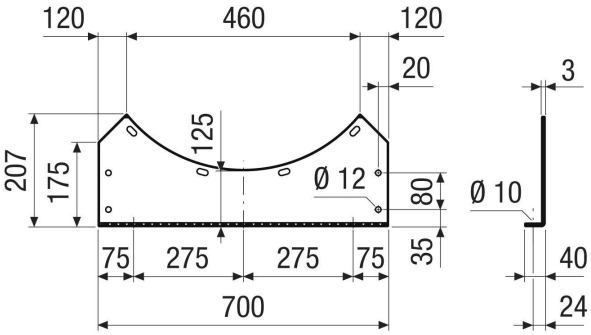
Rysunek wymiarowy [mm]