PRODUKTARKUSZ DANYCH

GRK 25/4 D

Krótki opis

Dmuchawa promieniowa z tworzywa sztucznego z wydmuchem powietrza o przekroju prostokątnym, wielkość 250, prąd trójfazowy

Przykłady zastosowań

Zastosowanie w przemyśle

Numer katalogowy	0073.0308

Dane Techniczne

Wydajność powietrza	3.750 m³/h
Prędkość obrotów	2.900 1/min
Typ wirnika	promieniowo
z możliwością regulacji obrotów	✓
Możliwość pracy nawrotnej	–
Typ napięcia	Prąd zmienny trójfazowy
Napięcie znamionowe	400 V
Częstotliwość sieci	50 Hz
Wydajność nominalna	1.100 W
I_{Nom}	3,2 A
Stopień ochrony	IP 55
Klasa izolacji	F
Przełączalna liczba biegunów	–
Miejsce montażu	Przyłącze kanału
Pozycja montażowa	poziomy
Materiał obudowy	Tworzywo sztuczne, polipropylen
Materiał wirnika	Tworzywo sztuczne, polipropylen
Kolor	biały
Ciężar	29 kg
Ciężar z opakowaniem	32 kg
Wielkość	250
Szerokość	513 mm
wysokość	590 mm
Głębokość	568 mm
Szerokość z opakowaniem	600 mm
Wysokość z opakowaniem	700 mm
Głębokość z opakowaniem	700 mm
Temperatura powietrza przetłaczanego przy I_{Max}	50 °C
PTC DIN 44082	M 100

GRK 25/4 D

Poziom ciśnienia akustycznego	65 dB
Jednostka opakowaniowa	1 sztuka
Asortyment	C
GTIN (EAN)	4012799733089

Charakterystyka

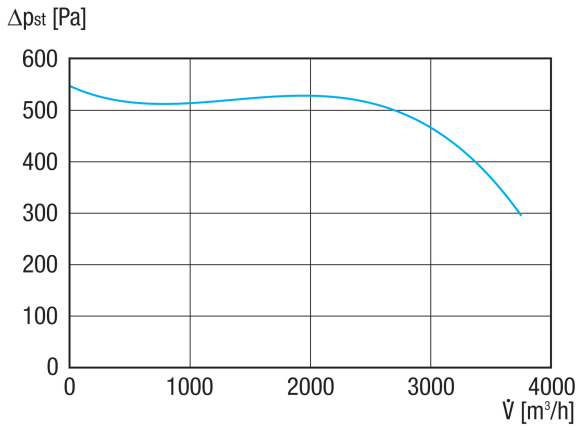

GRK 25/4 D

Rysunek wymiarowy [mm]

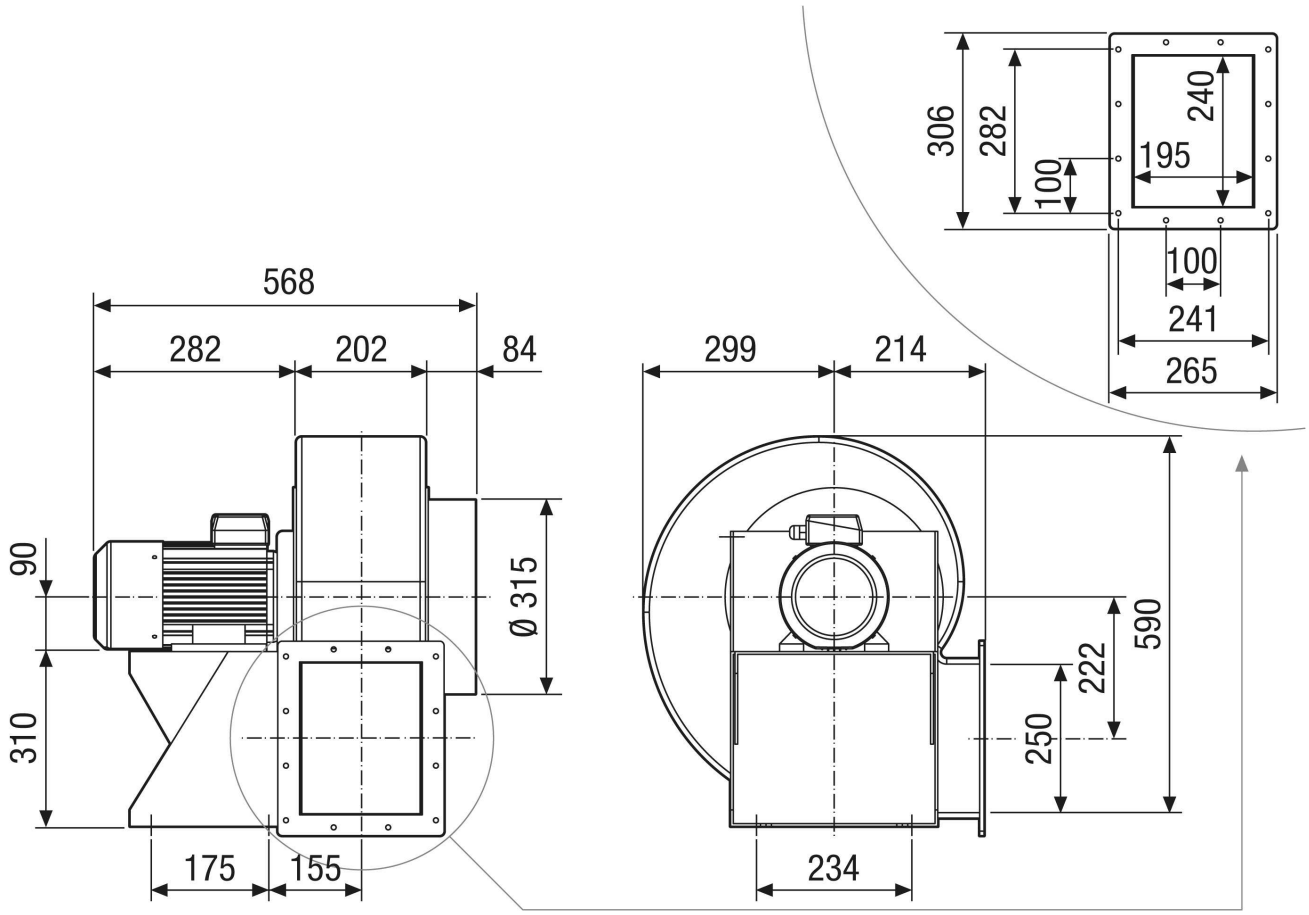

GRK 25/4 D

Rysunek wymiarowy Układ wyrównywania obudowy [mm]

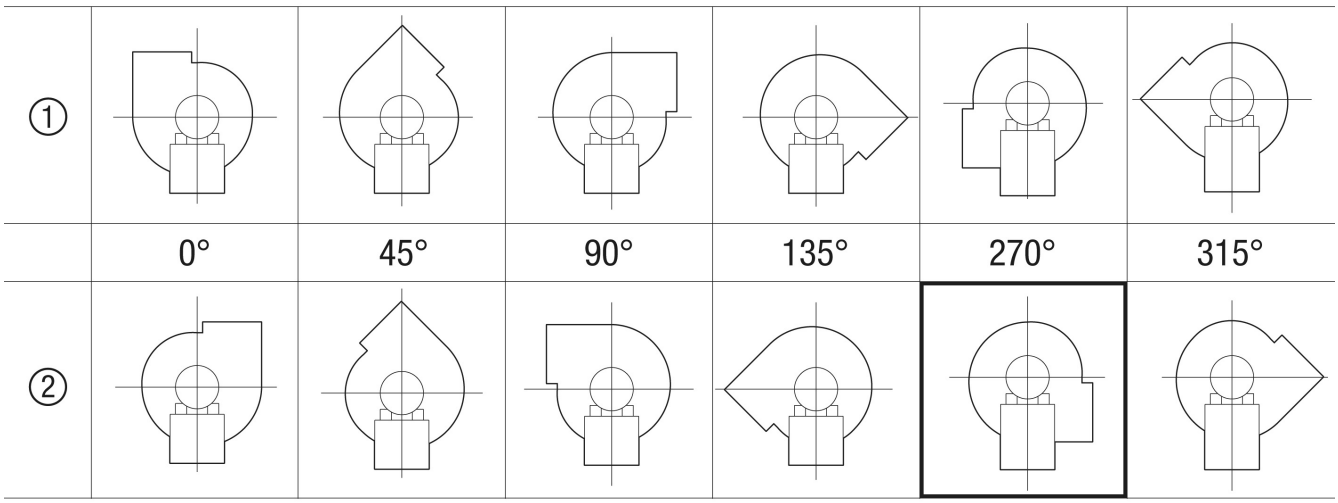

① RD – wersja prawa
② LG – wersja lewa
Warianty GRK 12/2 E i GRK 12/4 D nie są dostępne w wersji prawej – RD!
Standardowe ustawienie to zwykle LG 270°