PRODUKTARKUSZ DANYCH

TM 12

Krótki opis

Zawór talerzowy do wyciągu powietrza, stalowa blacha emaliowana biała, z ramą montażową, DN 125, do wentylacji mieszkań maks. 60 m³/h

Numer katalogowy	0151.0196

Dane Techniczne

Kierunek powietrza	Odpowietrzanie
Max. przepływ objętościowy	60 m³/h
Materiał	Blacha stalowa, malowana piecowo
Kolor	biel czysta, podobna do RAL 9010
Ciężar	0,52 kg
Ciężar z opakowaniem	0,54 kg
Przystosowane do wielkości nominalnej	125 mm
Szerokość	162 mm
wysokość	162 mm
Głębokość	98 mm
Szerokość z opakowaniem	165 mm
Wysokość z opakowaniem	165 mm
Głębokość z opakowaniem	120 mm
Jednostka opakowaniowa	1 sztuka
Asortyment	C
GTIN (EAN)	4012799511960

TM 12

Charakterystyka Różnica ciśnienia i dane akustyczne: TM 12

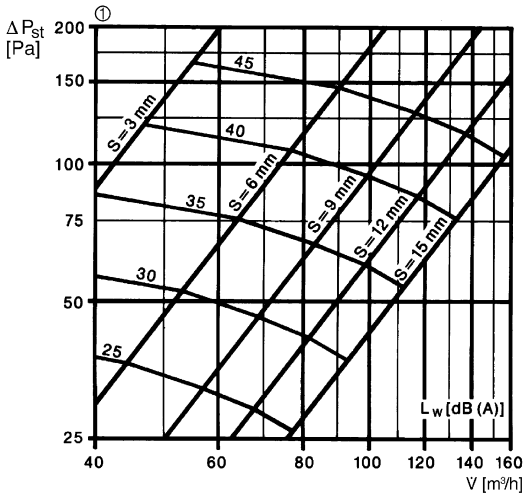

① Pozycja stożka zaworu, S = szerokość szczeliny

Rysunek wymiarowy [mm]

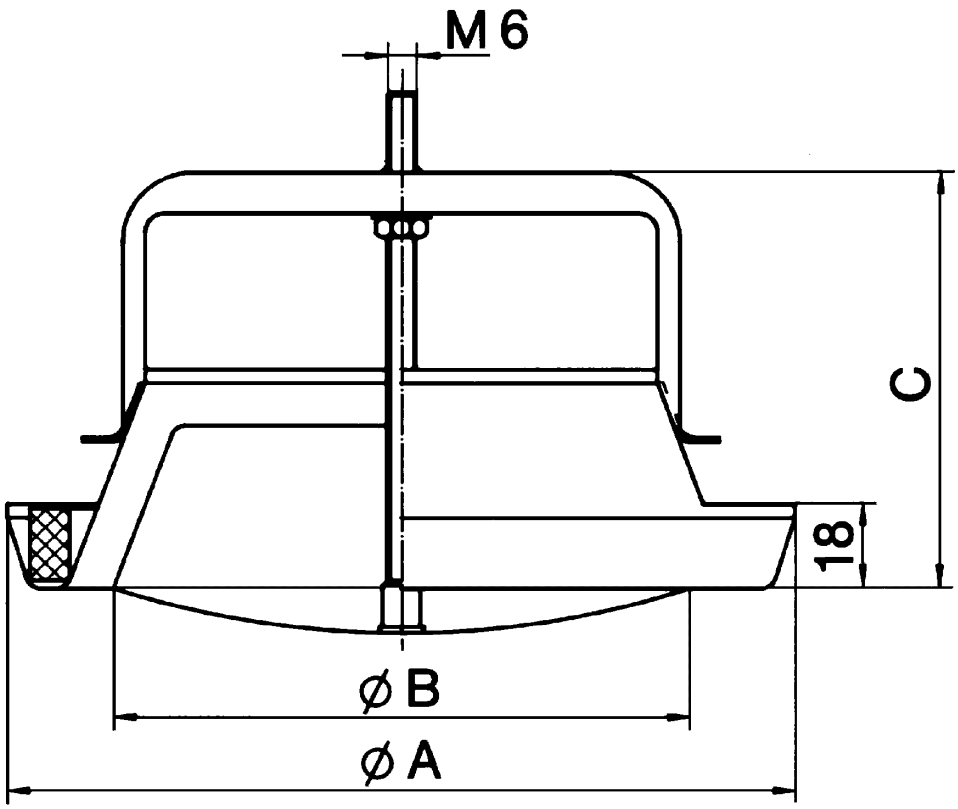

TM 12

A	B	C
162	108	98