SCHEMATY POŁĄCZEŃ

ECR 12-2 EC

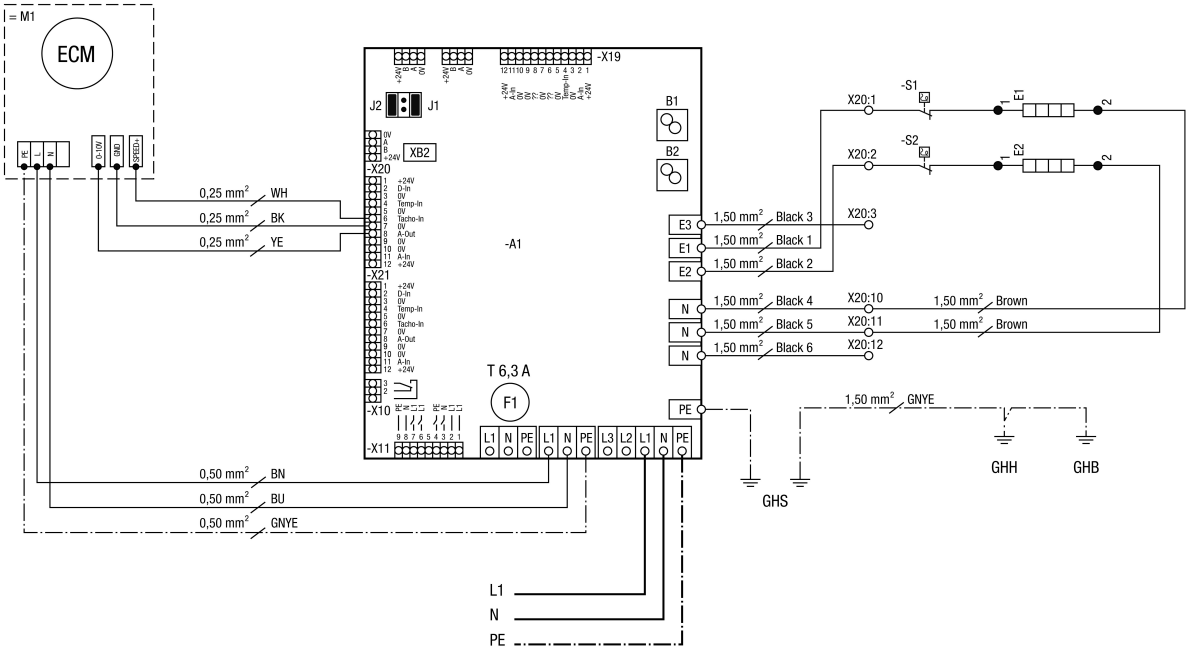

M1 - wentylator powietrza nawiewanego
J1 – terminal BDT
J2 – terminal Modbus
B1 – układ monitorowania filtra powietrza nawiewanego
B2 – natężenie przepływu powietrza nawiewanego
GHS – obudowa skrzynki rozdzielczej
GHH – obudowa systemu ogrzewania
GHB – obudowa skrzynkowa
Zasilanie / 230 V / 1- / N / 50 Hz
Bezpiecznik zewnętrzny 16 A