SCHEMATY POŁĄCZEŃ
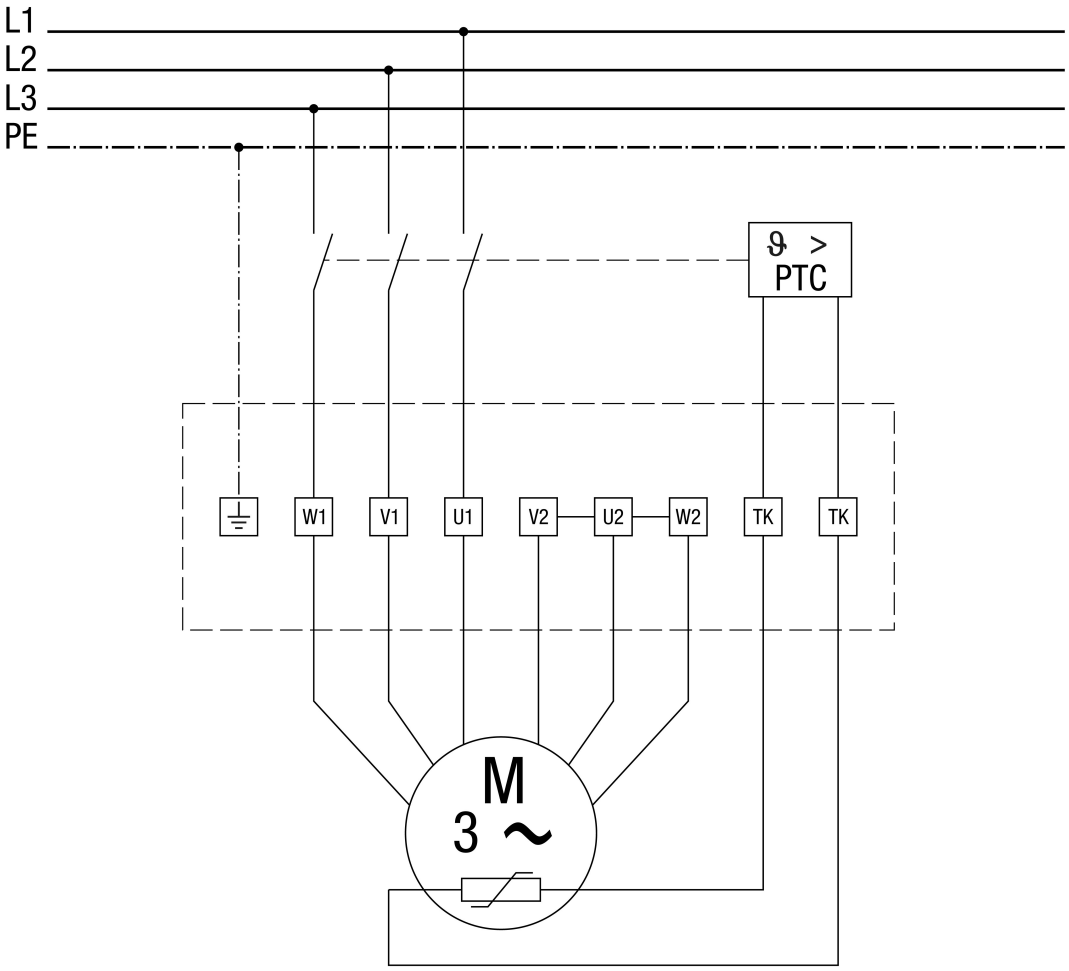
GRK R 31/2 D Ex