ИЗДЕЛИЕ ТЕХНИЧЕСКИЙ ПАСПОРТ

AP 100 B

Краткая информация

Автоматическая пластмассовая заслонка для вытяжной вентиляции, DN 100, цвет коричневый

Номер артикула	0059.0957

Технические данные

Направление воздуха	Вытяжная вентиляция
Потеря давления	10 Pa
Место установки	Стена
Материал	Пластмасса, устойчивая к воздействию атмосферы и УФ-лучей
Цвет	Каштаново-серый - , типа RAL 8015
Вес	0,11 kg
Масса с упаковкой	0,35 kg
Вид заслонки	с автоматическим открытием и закрытием
Подходит для номинального диаметра	100 mm
Ширина	150 mm
Высота	150 mm
Глубина	50 mm
Ширина с упаковкой	153 mm
Высота с упаковкой	153 mm
Глубина с упаковкой	52 mm
Температура окружающей среды	60 °C
Упаковочный комплект	1 штук
Ассортимент	A
GTIN (EAN)	4012799599579

AP 100 B
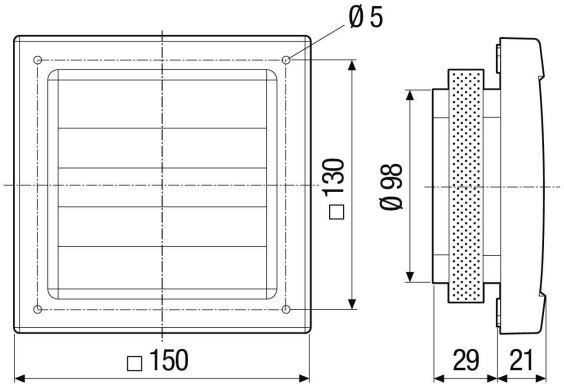
Габаритный чертеж [mm]