ИЗДЕЛИЕ ТЕХНИЧЕСКИЙ ПАСПОРТ

ASI 31

Краткая информация

Всасывающий патрубок с оптимизацией потока, DN 315

Номер артикула	0073.0437

Технические данные

Направление воздуха	Приточная и вытяжная вентиляция
Материал	Стальной лист с покрытием
Цвет	серого цвета
Вес	0,8 кг
Масса с упаковкой	0,8 кг
Типоразмер	315
Ширина	375 мм
Высота	315 мм
Глубина	55 мм
Ширина с упаковкой	375 мм
Высота с упаковкой	315 мм
Глубина с упаковкой	55 мм
Упаковочный комплект	1 штук
Ассортимент	C
GTIN (EAN)	4012799734376
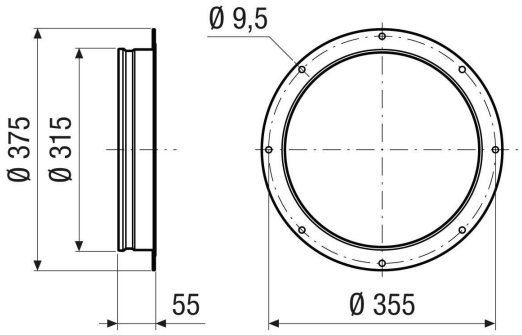
Габаритный чертеж [мм]