ИЗДЕЛИЕ ТЕХНИЧЕСКИЙ ПАСПОРТ

AS 50

Краткая информация

Автоматическая заслонка, DN 500, с оцинкованной решеткой

Номер артикула	0151.0336

Технические данные

Направление воздуха	Вытяжная вентиляция
Монтаж	снаружи
Место установки	Стена
Позиция	вертикальный / горизонтальный
Материал	Пластмасса, устойчивая к воздействию атмосферы и УФ-лучей
Цвет	обычный белый - типа RAL 9016
Цвет пластинок	серебристо-серый
Вес	1,86 kg
Масса с упаковкой	2,23 kg
Вид заслонки	с автоматическим открытием и закрытием
Номинальный диаметр	500 mm
Ширина	578 mm
Высота	578 mm
Глубина	41 mm
Ширина с упаковкой	645 mm
Высота с упаковкой	590 mm
Глубина с упаковкой	50 mm
Температура окружающей среды	60 °C
Упаковочный комплект	1 штук
Ассортимент	C
GTIN (EAN)	4012799513360

AS 50

Характеристика Потери давления

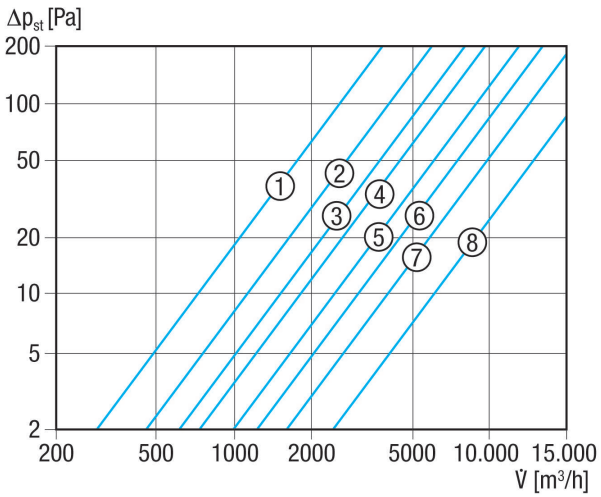

① AS 20
② AS 25
③ AS 30
④ AS 35
⑤ AS 40
⑥ AS 45
⑦ AS 50
⑧ AS 60
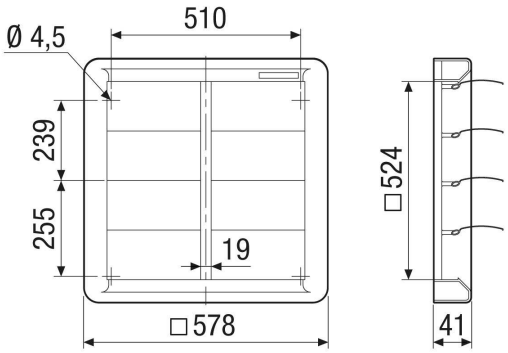
Габаритный чертеж [mm]