ИЗДЕЛИЕ ТЕХНИЧЕСКИЙ ПАСПОРТ

DAR 80/4 4-2

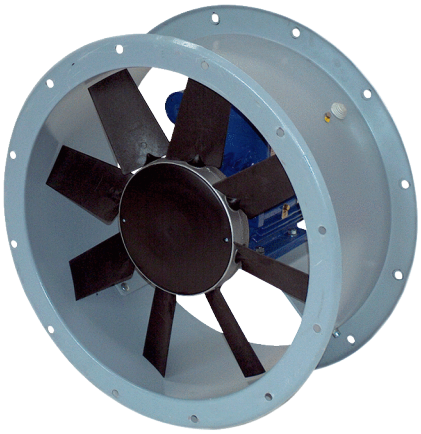

Краткая информация

Осевой трубный вентилятор, DN 800, трехфазный ток, номинальная мощность 4 кВт, объемный расход 27299 м³/ч

Примеры применения

Производственное помещение, Производственные помещения, Торговое помещение, Промышленный цех

Номер артикула	0073.0141

Технические данные

Объёмный расход	27.299 m³/h
Скорость вращения	1.440 1/min
Тип крыльчатки	осевой
Регулируемая скорость вращения	✓
Возможность реверса	–
Вид напряжения	Трёхфазный ток
Напряжение питания	400 V
Сетевая частота	50 Hz
Номинальная мощность	4.000 W
$I_{ном}$	7,75 A
Степень защиты	IP 55
Тепловой класс	F
Переключение числа полюсов	–
Место установки	Труба
Позиция	горизонтальн.
Материал корпуса	Стальной лист с эпоксидным покрытием
Материал крыльчатки	Полиамид
Цвет	серого цвета
Вес	90 kg
Масса с упаковкой	106 kg
Номинальный диаметр	800 mm
Ширина	910 mm
Высота	590 mm
Глубина	910 mm
Ширина с упаковкой	1.140 mm
Высота с упаковкой	740 mm
Глубина с упаковкой	1.140 mm
Температура транспортирующей среды при I_{Max}	-10 °C до 50 °C
PTC DIN 44082	M 100

DAR 80/4 4-2

Упаковочный комплект	1 штук
Ассортимент	C
GTIN (EAN)	4012799731412

Технические данные для приборов > 125 Вт согласно Европейской энергоэффективной директиве ErP 2009/125/CE в точке оптимального КПД

Общая эффективность η	40,2 %
Категория измерений	C
Категория эффективности	statisch
Степень эффективности N	42,5
Необходимость в регулируемом приводе	нет
Год выпуска	См. заводскую табличку
Название производителя / официальный регистрационный номер / место нахождения производителя	Maico Elektroapparate-Fabrik GmbH / Суд ведения торгового реестра Freiburg, HRB 601233 / Villingen-Schwenningen
Арт.№	0073.0141
P_{BEP} / объемный расход$_{BEP}$ / $P_{fs, BEP}$	4,284 kW / 16.232 m³/h / 381,9 Pa
n_{BEP}	1.470 1/min
Степень повышения давления при оптимальном КПД	≈ 1
Информация о разборке и утилизации	см. инструкцию по монтажу
Информация о монтаже, эксплуатации и текущем ремонте	см. инструкцию по монтажу
Предметы, использованные при измерении эффективности и не описанные в категории изменений	-
I_{BEP}	7,75 A
Уровень звуковой мощностиL_{WA7}	92 dB(A)

Уровень звуковой мощности в октавном спектре

	63 Hz	125 Hz	250 Hz	500 Hz	1 kHz	2 kHz	4 kHz	8 kHz	Всего
L_{WA5}, S5 (dB(A))	61	71	76	84	86	87	86	80	92

L_{WA5}= Уровень звуковой мощности для свободного всасывания в дБ

DAR 80/4 4-2

Характеристика

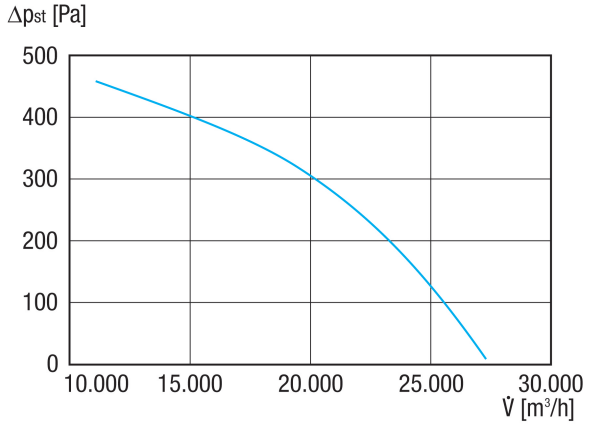
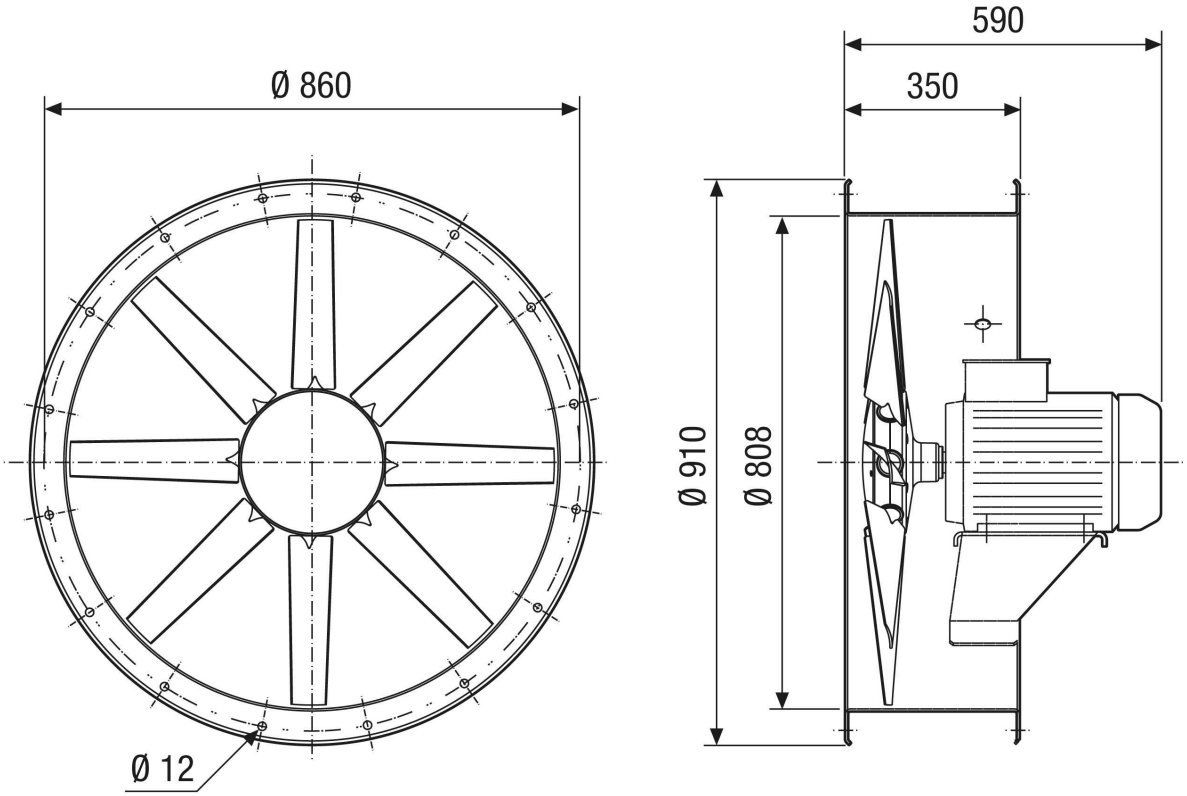
Габаритный чертеж [mm]