ИЗДЕЛИЕ ТЕХНИЧЕСКИЙ ПАСПОРТ

DRD V 63/6 Ex

Номер артикула	0073.0552

Краткая информация

Центробежный крышный вентилятор, вертикальный выброс, номинальная мощность 1,1 кВт, трехфазный ток, для применения во взрывоопасных зонах, среда: газ

Примеры применения

Промышленный цех, Коммерческое здание

Технические данные

Объёмный расход	13.439 m³/h
Скорость вращения	970 1/min
Тип крыльчатки	центробежный
Регулируемая скорость вращения	✓
Возможность реверса	–
Вид напряжения	Трёхфазный ток
Напряжение питания	400 V
Сетевая частота	50 Hz
Номинальная мощность	1.100 W
$I_{ном}$	2,7 A
Степень защиты	IP 55
Тепловой класс	F
Переключение числа полюсов	–
Место установки	Крыша
Позиция	вертикальный
Материал	Листовая сталь, оцинкованная
Материал корпуса	Листовая сталь, оцинкованная
Цвет	серого цвета
Вес	127 kg
Масса с упаковкой	135 kg
Номинальный диаметр	630 mm
Ширина	1.400 mm
Высота	930 mm
Глубина	1.400 mm
Ширина с упаковкой	1.500 mm
Высота с упаковкой	1.660 mm
Глубина с упаковкой	1.500 mm
Обозначение EX согласно директиве ATEX	Ex II 2 G
Обозначение EX согласно стандарту	Ex db IIB+H2 T4 Gb X / Ex h IIB+H2 T4 Gb X

DRD V 63/6 Ex

Ta — температура окружающей среды	-20 °C ≤ Ta ≤ +40 °C
Режим работы	S1
PTC DIN 44082	M 100
Температурный класс	T4
Упаковочный комплект	1 штук
Ассортимент	C
GTIN (EAN)	4012799735526

Уровень звуковой мощности в октавном спектре

	63 Hz	125 Hz	250 Hz	500 Hz	1 kHz	2 kHz	4 kHz	8 kHz	Всего
L_{WA5}, S5 (dB(A))	57	80	79	80	78	79	80	75	87

L_{WA5}= Уровень звуковой мощности для свободного всасывания в дБ

Характеристика

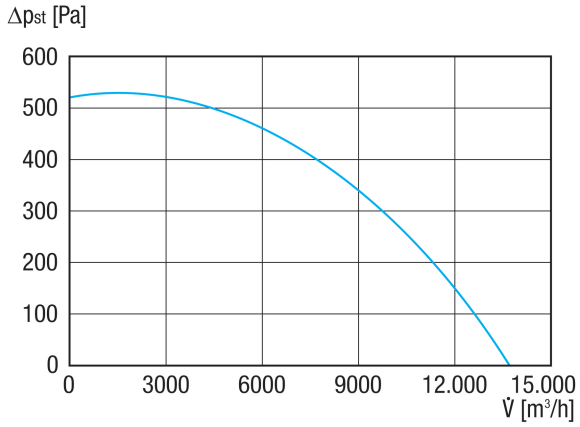
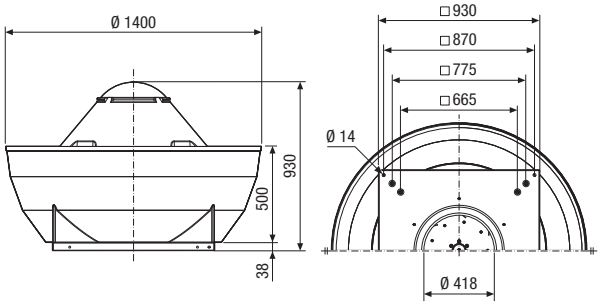
Габаритный чертеж [mm]