ИЗДЕЛИЕ ТЕХНИЧЕСКИЙ ПАСПОРТ

DRH 31-6

Краткая информация

Электрокалорифер, DN 315, трехфазный ток

Номер артикула	0082.0108

Технические данные

Вид напряжения	Трёхфазный ток
Напряжение питания	400 V
Сетевая частота	50 Hz
$I_{макс}$	15 A
Степень защиты	IP 43
Подключение к сети	5 x 1,5 мм²
Монтаж	внутри
Позиция	горизонтальный / вертикальный
Материал корпуса	Листовая сталь, оцинкованная
Вес	5,85 kg
Масса с упаковкой	6,55 kg
Номинальный диаметр	315 mm
Ширина	315 mm
Высота	396 mm
Глубина	375 mm
Ширина с упаковкой	385 mm
Высота с упаковкой	465 mm
Глубина с упаковкой	385 mm
Вид калорифера	электрический
Теплопроизводительность	6.000 W
Упаковочный комплект	1 штук
Ассортимент	C
GTIN (EAN)	4012799821083

DRH 31-6

Характеристика Потери давления

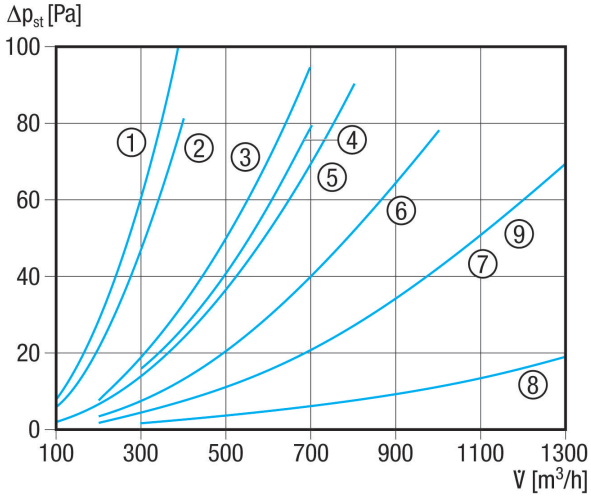

① DRH 16-5
② ERH 12-1
③ ERH 16-2
④ ERH 10-04
⑤ DRH 20-5
⑥ DRH 25-6
⑦ ERH 20-2
⑧ DRH 25-2
⑨ DRH 31-6

Характеристика Повышение температуры

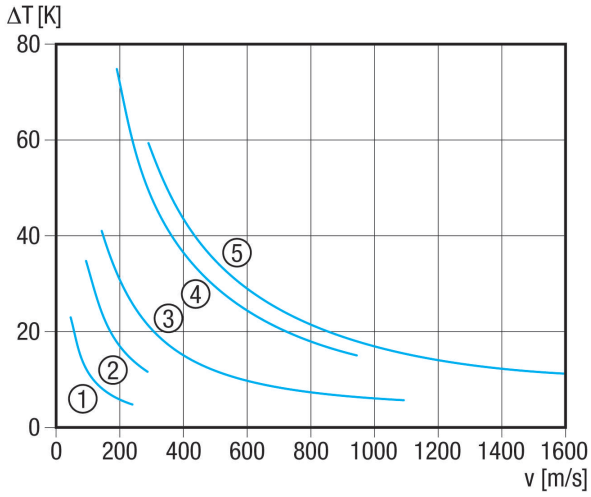

① ERH 10-4
② ERH 12-1
③ ERH 16-2, ERH 20-2, ERH 25-2
④ DRH 16-5, DRH 20-5
⑤ DRH 25-6, DRH 31-6

DRH 31-6

Габаритный чертеж [mm]

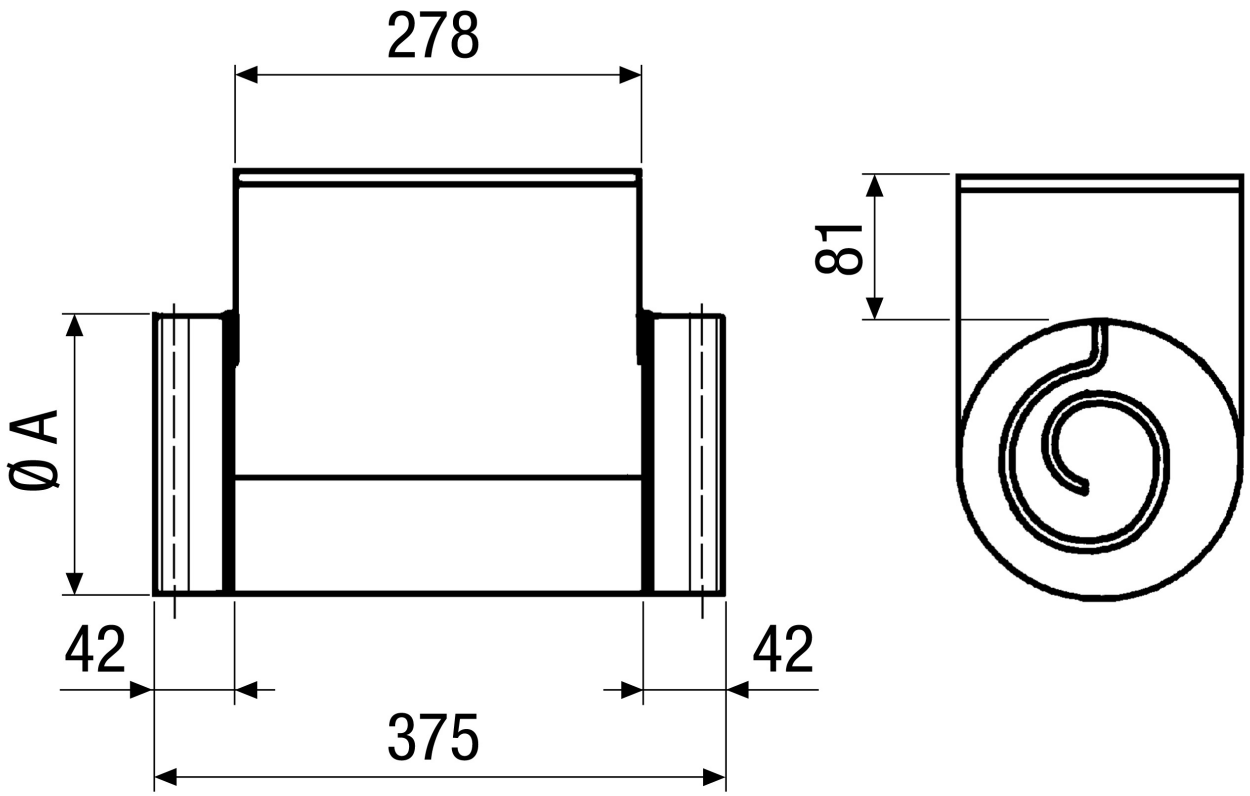

A
315