ИЗДЕЛИЕ ТЕХНИЧЕСКИЙ ПАСПОРТ

DSR 40-2 S

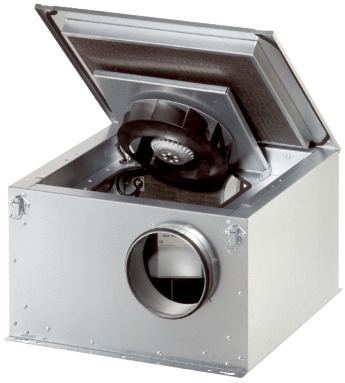

Краткая информация

Шумоглушащий вентиляционный бокс с поворотным вентилятором, DN 400, трехфазный ток

Примеры применения

Торговое помещение, Выставочный зал, Офис, Офис, Примерочная кабина

Номер артикула	0080.0623

Технические данные

Объёмный расход	3.120 m³/h
Скорость вращения	1.355 1/min
Регулируемая скорость вращения	✓
Вид напряжения	Трёхфазный ток
Напряжение питания	400 V
Номинальная мощность	510 W
$I_{ном}$	1,18 A
$I_{макс}$	1,3 A
Степень защиты	IP X4
Подключение к сети	5 x 1,5 мм²
Материал корпуса	Листовая сталь, оцинкованная
Вес	45,4 kg
Масса с упаковкой	48,5 kg
Поворотный вентилятор	✓
Номинальный диаметр	400 mm
Ширина с упаковкой	820 mm
Высота с упаковкой	530 mm
Глубина с упаковкой	695 mm
Температура транспортирующих сред при номинальном потоке	-20 °C
Температура транспортирующей среды при I_{Max}	60 °C
Температура окружающей среды	-20 °C
Упаковочный комплект	1 штук
Ассортимент	C
GTIN (EAN)	4012799990420

DSR 40-2 S

Уровень звуковой мощности в октавном спектре

	63 Hz	125 Hz	250 Hz	500 Hz	1 kHz	2 kHz	4 kHz	8 kHz	Всего
L_{WA5}, S5 (dB(A))	–	60	64	53	54	54	49	42	66
L_{WA6}, S5 (dB(A))	–	64	70	70	69	66	59	53	76
L_{WA2}, S5 (dB(A))	–	54	57	45	40	37	36	31	59

L_{WA2}= Уровень звуковой мощности корпуса в дБ
L_{WA5}= Уровень звуковой мощности для свободного всасывания в дБ
L_{WA6}= Уровень звуковой мощности для свободного выпуска в дБ

Характеристика

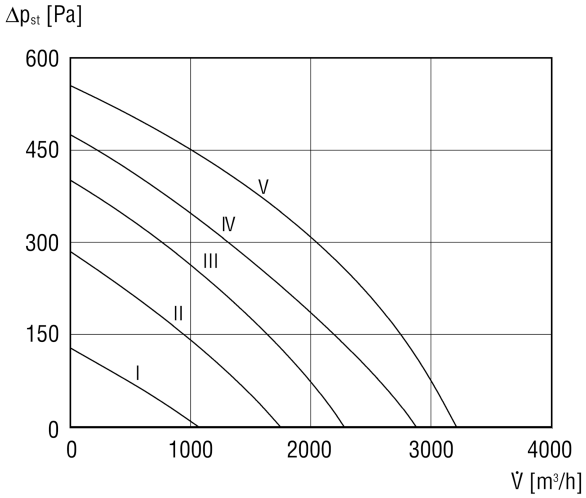

DSR 40-2 S
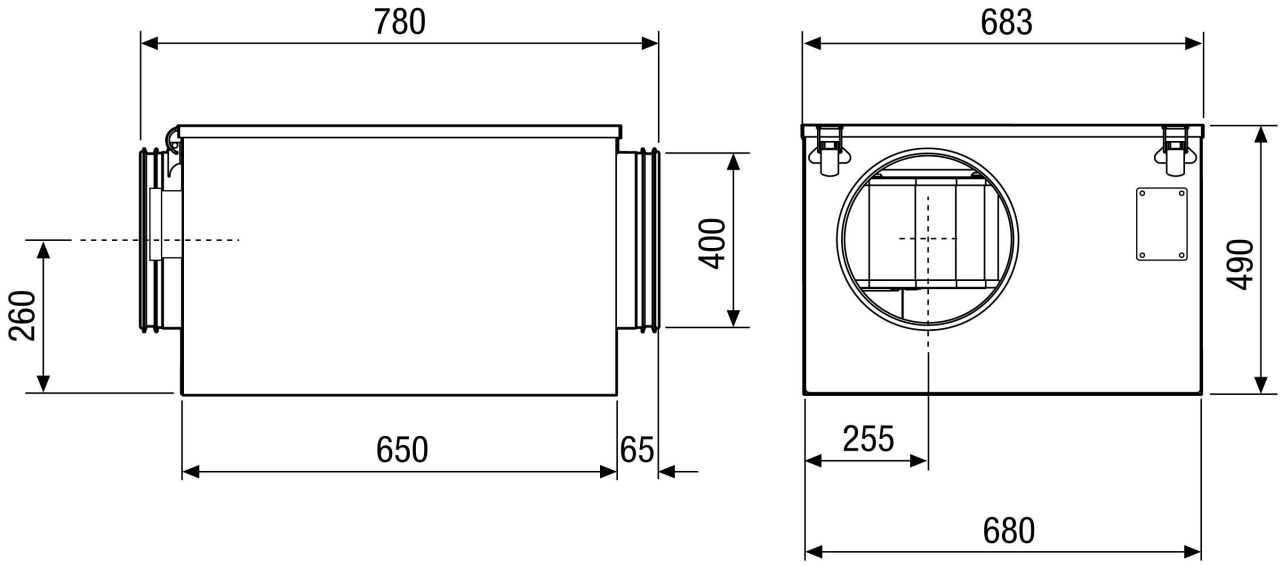
Габаритный чертеж [mm]