ИЗДЕЛИЕ ТЕХНИЧЕСКИЙ ПАСПОРТ

DZD 50/6 A-Ex

Номер артикула	0087.0785

Краткая информация

Осевой крышный вентилятор, с горизонтальным выбросом, DN500, трехфазный, взрывозащищенный

Технические данные

Объёмный расход	4.000 m³/h
Скорость вращения	920 1/min
Номинальная мощность	275 W
$I_{ном}$	0,71 A
$I_{макс}$	0,71 A
Вес	40,4
I_A/I_N	2,2
Допуск по взрывоопасности	84/3898
Упаковочный комплект	1 штук
Ассортимент	C
GTIN (EAN)	4012799877851

Уровень звуковой мощности в октавном спектре

	63 Hz	125 Hz	250 Hz	500 Hz	1 kHz	2 kHz	4 kHz	8 kHz	Всего
L_{WA5}, высокий (dB(A))	–	–	–	–	–	–	–	–	77

L_{WA5}= Уровень звуковой мощности для свободного всасывания в дБ

DZD 50/6 A-Ex

Характеристика

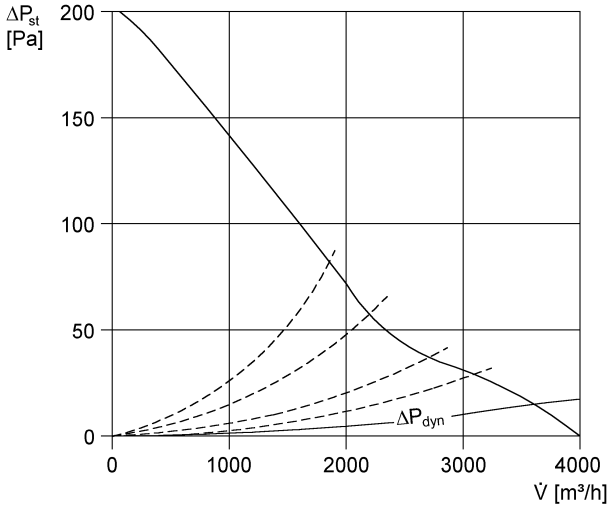
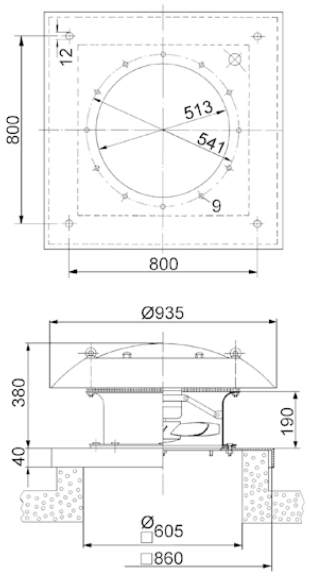
Габаритный чертеж [mm]