ИЗДЕЛИЕ ТЕХНИЧЕСКИЙ ПАСПОРТ

DZF 30/6 B

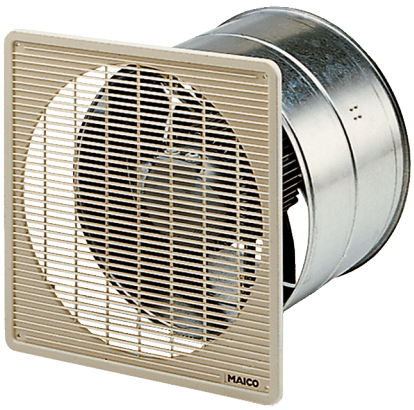

Краткая информация

Осевой настенный вентилятор для скрытого монтажа, DN300, трехфазный

Примеры применения

Примерочная кабина, Офис, Ресторан, Гараж, Спортзал

Номер артикула	0085.0101

Технические данные

Исполнение	Стенная втулка
Объёмный расход	1.150 m³/h
Скорость вращения	930 1/min
Тип крыльчатки	осевой
Регулируемая скорость вращения	✓
Возможность реверса	✓
Вид напряжения	Трёхфазный ток
Напряжение питания	400 V
Сетевая частота	50 Hz
Номинальная мощность	70 W
Потребляемая мощность	70 W
$I_{ном}$	0,18 A
$I_{макс}$	0,18 A
Степень защиты	IP 55
Тепловой класс	B
Подключение к сети	7 x 1,5 мм2
Место установки	Стена / Потолок
Вид монтажа	Скрытый монтаж
Позиция	горизонтальный / вертикальный
Материал	Листовая сталь, оцинкованная
Цвет	серебряный
Вес	6,41 kg
Масса с упаковкой	7,22 kg
Номинальный диаметр	300 mm
Ширина	365 mm
Высота	365 mm
Глубина	300 mm
Ширина с упаковкой	420 mm
Высота с упаковкой	430 mm

DZF 30/6 B

Глубина с упаковкой	330 mm
Температура транспортирующих сред при номинальном потоке	60 °C
Температура транспортирующей среды при I_{Max}	-20 °C до 60 °C
Упаковочный комплект	1 штук
Ассортимент	C
GTIN (EAN)	4012799851011

Уровень звуковой мощности в октавном спектре

	63 Hz	125 Hz	250 Hz	500 Hz	1 kHz	2 kHz	4 kHz	8 kHz	Всего
L_{WA7}, S5 (dB(A))	25	45	54	57	52	51	45	31	60

L_{WA7}= Уровень звуковой мощности для корпуса и свободного всасывания в дБ

Характеристика

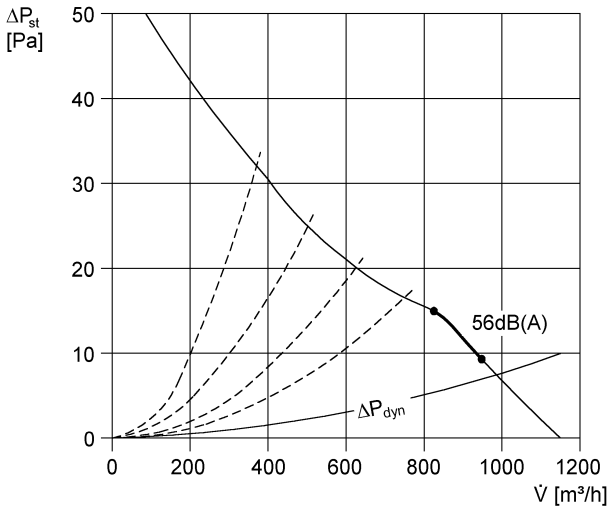

DZF 30/6 B

Габаритный чертеж [mm]

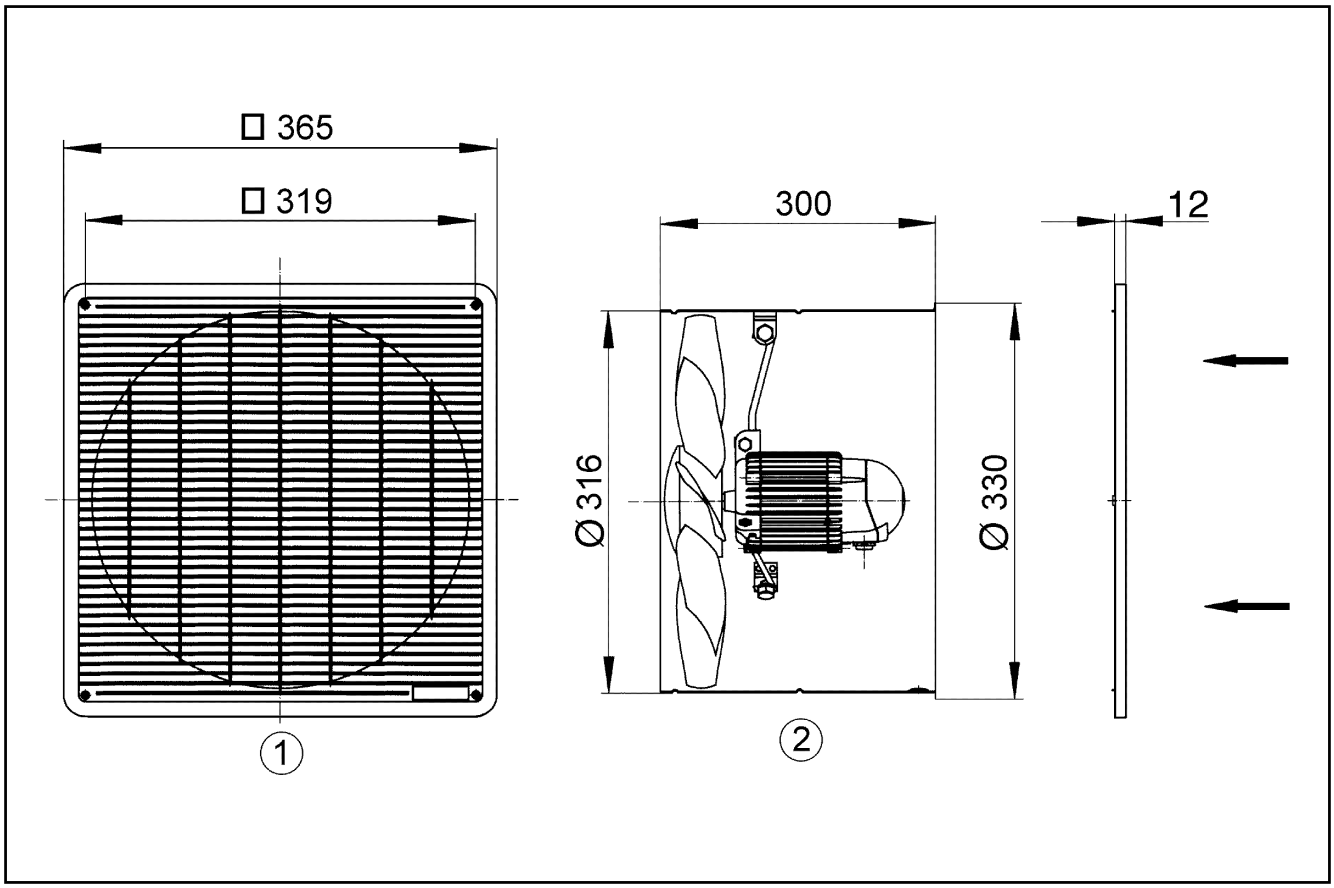

① Защитная решётка, со всасывающей стороны
② Направление потока воздуха со всасыванием воздуха со стороны двигателя