ИЗДЕЛИЕ ТЕХНИЧЕСКИЙ ПАСПОРТ

DZF 45/6 B

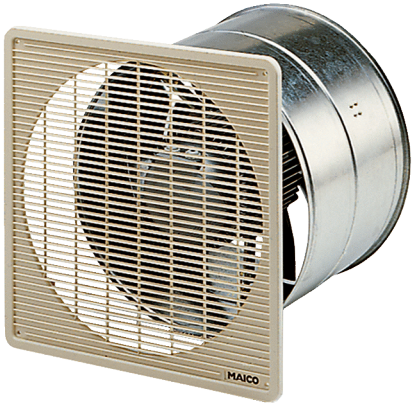

Краткая информация

Осевой настенный вентилятор для скрытого монтажа, DN450, трехфазный

Примеры применения

Примерочная кабина, Офис, Ресторан, Гараж, Спортзал

Номер артикула	0085.0108

Технические данные

Исполнение	Стенная втулка
Объёмный расход	4.220 m³/h
Объемный расход$_{ном}$	2.910 m³/h (Измерено при оптимальном КПД)
Давление $p_{fs,\ ном}$	53 Pa (Измерено при оптимальном КПД)
Скорость вращения $n_{ном}$	985 1/min (Измерено при оптимальном КПД)
Скорость вращения	1.008 1/min
Тип крыльчатки	осевой
Регулируемая скорость вращения	✓
Возможность реверса	✓
Вид напряжения	Трёхфазный ток
Напряжение питания	400 V
Сетевая частота	50 Hz
Номинальная мощность	170 W (Измерено при оптимальном КПД)
$I_{ном}$	0,55 A (Измерено при оптимальном КПД)
$I_{макс}$	0,6 A
Степень защиты	IP 55
Тепловой класс	B
Подключение к сети	7 x 1,5 мм2
Место установки	Стена / Потолок
Вид монтажа	Скрытый монтаж
Позиция	горизонтальный / вертикальный
Материал	Листовая сталь, оцинкованная
Цвет	серебряный
Вес	19,39 kg
Масса с упаковкой	21,53 kg
Номинальный диаметр	450 mm
Ширина	580 mm
Высота	580 mm
Глубина	315 mm

DZF 45/6 B

Ширина с упаковкой	595 mm
Высота с упаковкой	595 mm
Глубина с упаковкой	365 mm
Температура транспортирующих сред при номинальном потоке	60 °C
Температура транспортирующей среды при I_{Max}	-20 °C до 60 °C
Упаковочный комплект	1 штук
Ассортимент	C
GTIN (EAN)	4012799851080

Технические данные для приборов > 125 Вт согласно Европейской энергоэффективной директиве ErP 2009/125/CE в точке оптимального КПД

Общая эффективность η	29,2 %
Категория измерений	A
Категория эффективности	statisch
Степень эффективности N	40,5
Необходимость в регулируемом приводе	нет
Год выпуска	См. заводскую табличку
Название производителя / официальный регистрационный номер / место нахождения производителя	Maico Elektroapparate-Fabrik GmbH / Суд ведения торгового реестра Freiburg, HRB 601233 / Villingen-Schwenningen
Арт.№	0085.0108
P_{BEP} / объемный расход$_{BEP}$ / $P_{fs, BEP}$	0,165 kW / 2.940 m³/h / 59 Pa
n_{BEP}	983 1/min
Степень повышения давления при оптимальном КПД	≈ 1
Информация о разборке и утилизации	см. инструкцию по монтажу
Информация о монтаже, эксплуатации и текущем ремонте	см. инструкцию по монтажу
Предметы, использованные при измерении эффективности и не описанные в категории изменений	Энергоэффективность определяется без защитной решетки.
Уровень звуковой мощностиL_{WA7}	76 dB(A)

Уровень звуковой мощности в октавном спектре

	63 Hz	125 Hz	250 Hz	500 Hz	1 kHz	2 kHz	4 kHz	8 kHz	Всего
L_{WA7}, S5 (dB(A))	41	63	64	71	69	66	59	48	75

L_{WA7}= Уровень звуковой мощности для корпуса и свободного всасывания в дБ

DZF 45/6 B

Характеристика

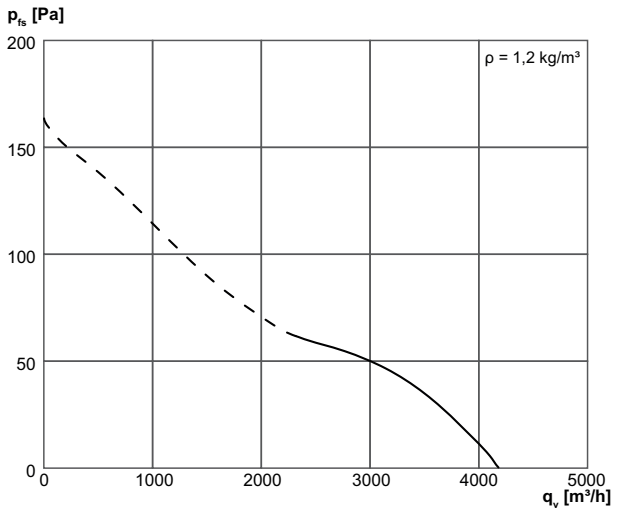

Габаритный чертеж [mm]

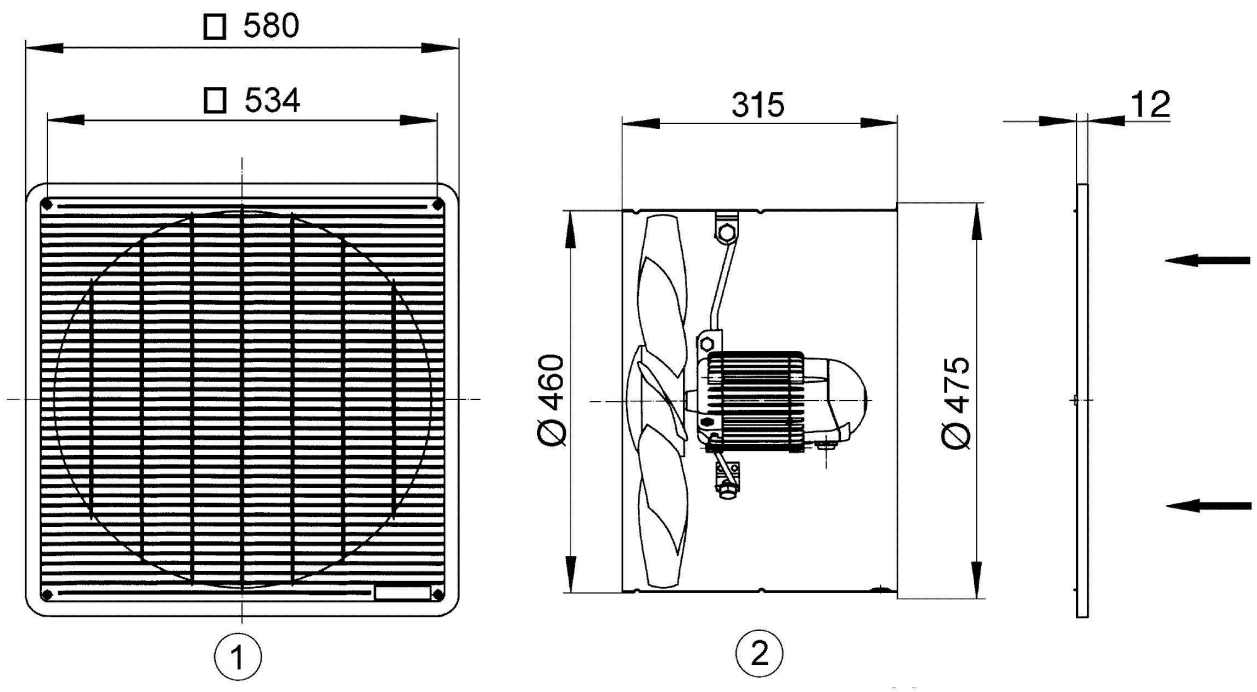

① Защитная решётка, со всасывающей стороны
② Направление потока воздуха со всасыванием воздуха со стороны двигателя