ИЗДЕЛИЕ ТЕХНИЧЕСКИЙ ПАСПОРТ

DZR 45/4 B

Краткая информация

Осевой трубный вентилятор, DN450, трехфазный

Примеры применения

Отсос на станках, Выставочный зал, Офис, Мастерская, Место производства

Номер артикула	0086.0033

Технические данные

Объёмный расход	6.720 м³/ч
Объемный расход$_{ном}$	4.790 м³/ч (Измерено при оптимальном КПД)
Давление $p_{fs,\ ном}$	125 Па (Измерено при оптимальном КПД)
Скорость вращения $n_{ном}$	1.390 1/мин (Измерено при оптимальном КПД)
Скорость вращения	1.431 1/мин
Тип крыльчатки	осевой
Регулируемая скорость вращения	✓
Возможность реверса	✓
Вид напряжения	Трёхфазный ток
Напряжение питания	400 В
Сетевая частота	50 Гц
Номинальная мощность	460 Вт (Измерено при оптимальном КПД)
$I_{ном}$	0,8 А (Измерено при оптимальном КПД)
$I_{макс}$	1 А
Степень защиты	IP 55
Тепловой класс	B
Переключение числа полюсов	–
Подключение к сети	7 x 1,5 мм2
Позиция	горизонтальный / вертикальный
Материал	Листовая сталь, оцинкованная
Цвет	серебряный
Вес	14,5 кг
Масса с упаковкой	16,27 кг
Номинальный диаметр	450 мм
Ширина	510 мм
Высота	571 мм
Глубина	310 мм
Ширина с упаковкой	575 мм
Высота с упаковкой	590 мм

DZR 45/4 B

Глубина с упаковкой	340 мм
Температура транспортирующих сред при номинальном потоке	60 °C
Температура транспортирующей среды при I_{Max}	60 °C
Упаковочный комплект	1 штук
Ассортимент	C
GTIN (EAN)	4012799860334

Технические данные для приборов > 125 Вт согласно Европейской энергоэффективной директиве ErP 2009/125/CE в точке оптимального КПД

Общая эффективность η	55,4 %
Категория измерений	D
Категория эффективности	total
Степень эффективности N	64,2
Необходимость в регулируемом приводе	нет
Год выпуска	См. заводскую табличку
Название производителя / официальный регистрационный номер / место нахождения производителя	Maico Elektroapparate-Fabrik GmbH / Суд ведения торгового реестра Freiburg, HRB 601233 / Villingen-Schwenningen
Арт.№	0086.0033
P_{BEP} / объемный расход$_{BEP}$ / $P_{fs, BEP}$	0,46 kW / 5.720 м³/ч
n_{BEP}	1.405 1/мин
Степень повышения давления при оптимальном КПД	≈ 1
Информация о разборке и утилизации	см. инструкцию по монтажу
Информация о монтаже, эксплуатации и текущем ремонте	см. инструкцию по монтажу
Предметы, использованные при измерении эффективности и не описанные в категории изменений	-
$p_{f, BEP}$	143 Па
Уровень звуковой мощностиL_{WA5}	83 дБ(A)

Уровень звуковой мощности в октавном спектре

	63 Гц	125 Гц	250 Гц	500 Гц	1 кГц	2 кГц	4 кГц	8 кГц	Всего
L_{WA2}, S1 (дБ(A))	–	–	–	–	–	–	–	–	48
L_{WA2}, S2 (дБ(A))	–	–	–	–	–	–	–	–	55
L_{WA2}, S3 (дБ(A))	–	–	–	–	–	–	–	–	62
L_{WA2}, S4 (дБ(A))	–	–	–	–	–	–	–	–	68
L_{WA2}, S5 (дБ(A))	38	50	59	64	70	60	56	40	71
L_{WA5}, S1 (дБ(A))	–	–	–	–	–	–	–	–	59

DZR 45/4 B

	63 Гц	125 Гц	250 Гц	500 Гц	1 кГц	2 кГц	4 кГц	8 кГц	Всего
L_{WA5}, S2 (дБ(A))	–	–	–	–	–	–	–	–	67
L_{WA5}, S3 (дБ(A))	–	–	–	–	–	–	–	–	73
L_{WA5}, S4 (дБ(A))	–	–	–	–	–	–	–	–	78
L_{WA5}, S5 (дБ(A))	36	53	67	77	81	74	67	57	83
L_{WA6}, S1 (дБ(A))	–	–	–	–	–	–	–	–	61
L_{WA6}, S2 (дБ(A))	–	–	–	–	–	–	–	–	75
L_{WA6}, S3 (дБ(A))	–	–	–	–	–	–	–	–	82
L_{WA6}, S4 (дБ(A))	–	–	–	–	–	–	–	–	86
L_{WA6}, S5 (дБ(A))	62	69	73	82	85	84	83	80	90

L_{WA2}= Уровень звуковой мощности корпуса в дБ
L_{WA5}= Уровень звуковой мощности для свободного всасывания в дБ
L_{WA6}= Уровень звуковой мощности для свободного выпуска в дБ

Характеристика

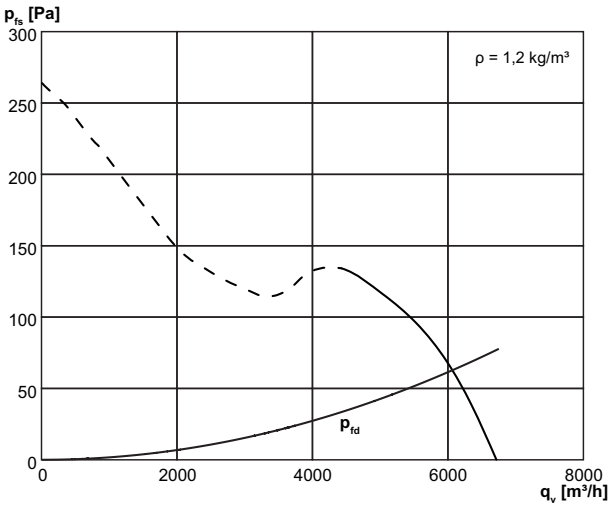

DZR 45/4 B

Габаритный чертеж [мм]

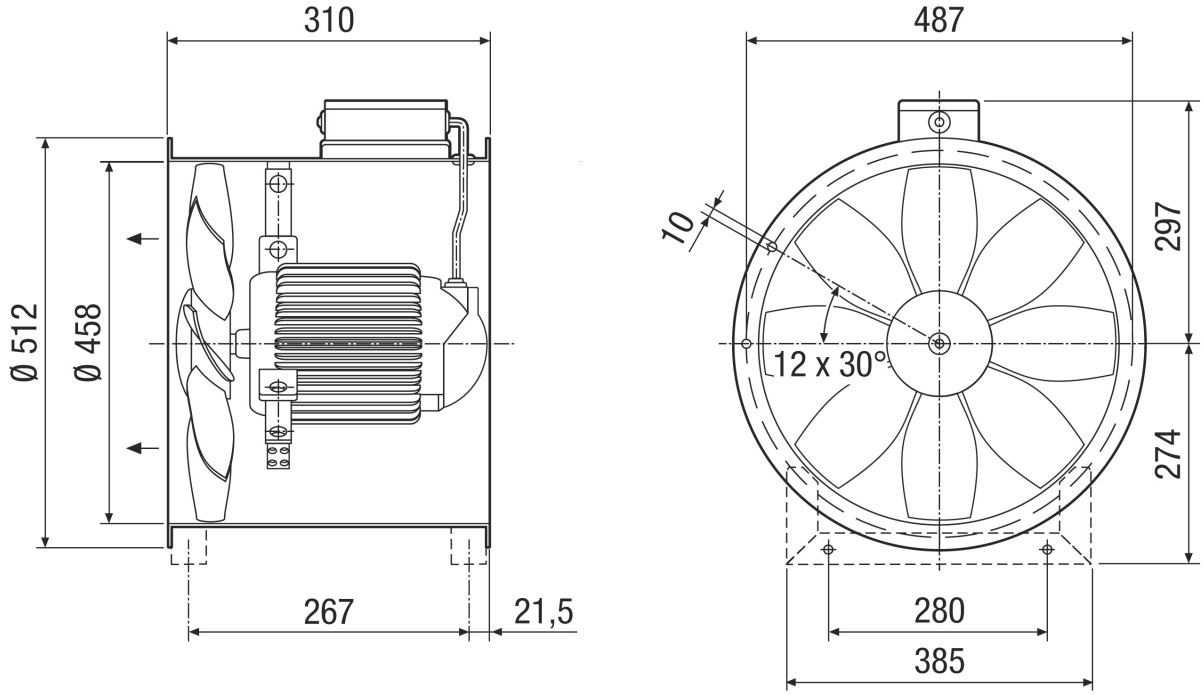

Количество фланцевых отверстий: 12
Направление потока воздуха промаркировано.
Стандартный режим вытяжного воздуха, направление потока воздуха через всасывание двигателя.